BATHONE

TORVISCOGROUP

TORBATH
BATHROOM FURNITURE

Empresa perteneciente a **TORVISCO** GROUP dedicada a los procesos de diseño y fabricación de producto entre los que destaca una amplia gama de **MUEBLES DE BAÑO** y **PLATOS DE DUCHA**.

La tecnología de vanguardia y su personal altamente cualificado permiten una alta capacidad de producción y un exhaustivo control de calidad en cada uno de los procesos de fabricación.

El respeto al medio ambiente y la sostenibilidad se plasman en la utilización de un sistema energético ecológico, un programa especializado de reciclaje de residuos y el uso de materiales con certificación FSC®.

TORBATH

TORBATH FURNITURE S.A.
Av. Castilla, s/n
16420, Villarrubio
Cuenca - España
(+34) 969 136 021
info@torbath.com

www.torbath.com

"Ponemos a su disposición toda nuestra infraestructura con una exigencia máxima en diseño, calidad y servicio"

ISO 9001
ISO 14001

BUREAU VERITAS
Certification

FSC
www.fsc.org
FSC® C114633

The mark of responsible forestry

“Nuestro espíritu de mejora y aprendizaje continuo se traduce en un respeto absoluto por la calidad y el medio ambiente, pilares de nuestra actividad.”

TORVISCOGROUP

35 años contigo

Diseña tu espacio.

La marca TORVISCO está presente en el sector del equipamiento y la decoración del cuarto de baño desde hace más de 35 años a través de las diferentes empresas agrupadas bajo el sello **TORVISCO GROUP**.

www.torviscogroup.com

BATH**ONE**

Desde **TORVISCO GROUP**, le presentamos nuestro nuevo catálogo de FURNITURE UNITs de baño **BATHONE** en el que encontrará una amplia gama de modelos dotados de la más alta calidad y diseño.

Diferentes series y Finishes que ofrecen infinidad de alternativas para cubrir todas las necesidades de su baño, organizadas bajo los conceptos URBAN y NATURA.

URBAN Diseños actuales con materiales de nueva generación en los que se incorporan los últimos avances en tecnología.

NATURA Utilizando la madera natural de alta calidad como materia prima principal, diseñamos productos de líneas modernas, clásicas y rústicas.

Con este catálogo esperamos satisfacer cada una de sus necesidades y le recordamos que puede ponerse en contacto con nuestro departamento comercial para resolver cualquier posible duda.

Le invitamos a seguir creciendo con nosotros.

TORVISCOGROUP

URBAN

TAIGA 8
SEGOS 16
SETE 24
LOA 32
NORA 46
ALDAN 56
SENA 64
GARONA 78
NIGER 86
DEVA 96
SIL 104
NAVIA 114
CEDEIRA 122

NATURA

KUMA 136
ERIE 146
NALÓN 154
NAVIA NATURA 164
SELLA 170
INDO 178
LOIRA 188

COMPLEMENTOS

ENCIMERAS - ESPEJOS - FOCOS - ORGANIZADORES 198

Church
ONE WAY BEGINS

TAIGA

FRENTE		Tablero densidad media (MDF) **16 mm.** ❙ Acabado melamina Fresno Taiga
ESTRUCTURA		Tablero de partículas **16 mm.** ❙ Acabado melamina Blanco Brillo
HERRAJES	**CAJONES**	Cajón metálico acabado en acero inoxidable gris ❙ Guía telescópica de extracción total con cierre amortiguado y silencioso ❙ Gran capacidad y resistencia
INSTALACIÓN		**2 Cajones** Suspendido con colgaderos ocultos regulables en profundidad y altura **3 Cajones** Juego de patas en aluminio brillo ❙ 100x40x40 mm.

MEDIDAS

F45 60 - 2 Cajones suspendido
F45 80 - 2 Cajones suspendido
F45 80 - 3 Cajones con patas (326€)

FRENTE

Blanco Brillo
Fresno Taiga (0€)
Cambrian Oak
Roble Jerez
Roble Modena
Grafito Maate
Gris francia
Grafito Mate
Negro Mate
Carta RAL

ESPEJOS

Odin (39€)

ENCIMERAS

Extrafino (73€)
Extrafino Cube
Moonstone
mate | brillo

FOCOS

Eric (39€)
X
P

MEDIDAS

F45 60 - 2 Cajones suspendido
F45 80 - 2 Cajones suspendido (248€)
F45 80 - 3 Cajones con patas

FRENTE

Blanco Brillo
Fresno Taiga
Cambrian Oak
Roble Jerez
Roble Modena
Grafito Maate
Gris francia
Grafito Mate
Negro Mate
Carta RAL (+108€)

ESPEJOS

Odin (39€)

ENCIMERAS

Extrafino (73€)
Extrafino Cube
Moonstone
mate | brillo

FOCOS

Led
X (24€)
P

MEDIDAS

F45 60 - 2 Cajones suspendido (227€)
F45 80 - 2 Cajones suspendido
F45 80 - 3 Cajones con patas

FRENTE

Blanco Brillo
Fresno Taiga
Cambrian Oak
Roble Jerez
Roble Modena
Grafito Maate
Gris francia (+39€)
Grafito Mate
Negro Mate
Carta RAL

ESPEJOS

Odin (39€)

ENCIMERAS

Extrafino (59€)
Extrafino Cube
Moonstone
mate | brillo

FOCOS

Led
X (24€)
P

1 Apertura Taiga 2 cajones

2 Apertura Taiga 3 cajones

3 Frente con acabado grafito

3 Frente con acabado amarillo miel

4 Frente con acabado blanco

TAIGA

Mueble	Con frente En Stock	Con frente Bajo Pedido	Con frente Carta RAL
TAIGA 60 - 2 CAJONES SUSPENDIDO	227€	266€	335€
TAIGA 80 - 2 CAJONES SUSPENDIDO	248€	287€	356€
TAIGA 80 - 3 CAJONES CON PATAS	326€	365€	434€

Espejos (reversibles)		60 x 80
ODIN		39€
Encimeras	**60**	**80**
EXTRAFINO	59€	73€
EXTRAFINO CUBE	62€	78€
CRISTAL MASA BLANCO	146€	165€
CRISTAL COLOR	111€	136€
MOONSTONE MATE / BRILLO	189€	248€
Focos		
X (HALÓGENO)		24€
P (HALÓGENO)		24€
ERIC DE 28 CM (LED)		39€

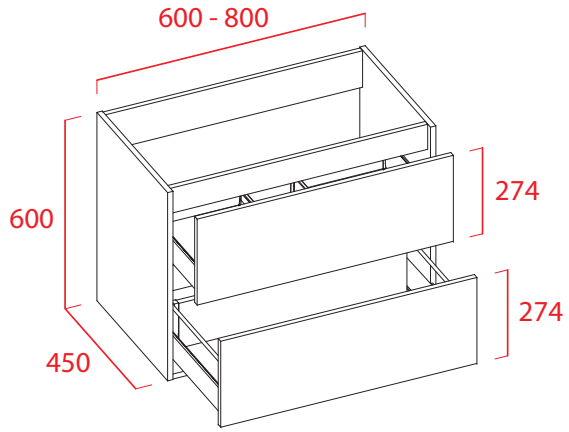

F 45 **MUEBLE 2 CAJONES**

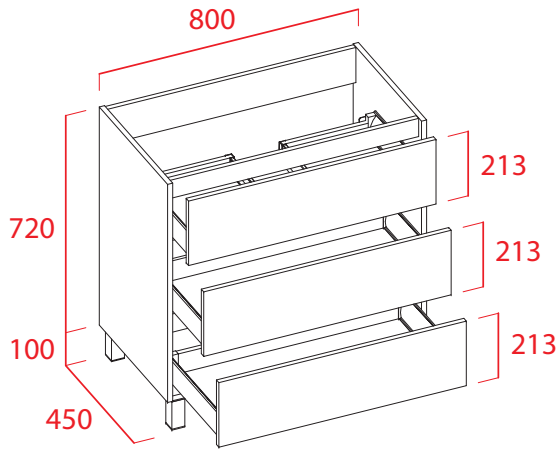

F 45 **MUEBLE 3 CAJONES**

PERSONALICE SU MUEBLE
Pídanos presupuesto para
medidas y colores especiales

IVA no incluido

MUEBLE

BLANCO BRILLO

FRENTE EN STOCK

BLANCO BRILLO

FRESNO TAIGA

FRENTE BAJO PEDIDO

CAMBRIAN OAK

ROBLE JEREZ

ROBLE MÓDENA

GRIS FRANCIA

GRAFITO MATE

NEGRO MATE

FRENTE CARTA RAL

RAL BRILLO O MATE

Descargue la serie TAIGA
y sus imágenes en alta resolución

torviscobanos.com/TAIGA

SEGOS

FRENTE		Tablero de partículas **16 mm.** ❙ Acabado melamina diseño 2017 ❙ Tirador embutido cromo brillo
ESTRUCTURA		Tablero de partículas **16 mm.** ❙ Acabado melamina diseño 2017
HERRAJES	**CAJONES**	Guía oculta en acero inoxidable de alta calidad ❙ Tablero de partículas recubierto en PVC gris ❙ Extracción parcial con cierre amortiguado y silencioso ❙ Gran capacidad y resistencia
INSTALACIÓN		Juego de patas en aluminio brillo ❙ 100x40x40 mm.

MEDIDAS

F45 80 - 2 cajones
F45 80 - 3 cajones
F45 100 - 2 cajones
F45 100 - 3 cajones (347€)

ACABADOS

Brun
Palmera
Pardo

ESPEJOS

Rios
Mares
Lagos (54€)
Neo

ENCIMERAS

Extrafino (98€)
Extrafino Cube
Cristal
Moonstone
mate | brillo

FOCOS

Eric (Led) (39€)
X
P

MEDIDAS

F45 80 - 2 cajones
F45 80 - 3 cajones (304€)
F45 100 - 2 cajones
F45 100 - 3 cajones

ACABADOS

Brun
Palmera
Pardo

ESPEJOS

Rios (48 €)
Mares
Lagos
Neo

ENCIMERAS

Extrafino (73 €)
Extrafino Cube
Cristal
Moonstone
mate | brillo

FOCOS

Eric (Led) (39€)
X
P

MEDIDAS

F45 80 - 2 cajones
F45 80 - 3 cajones
F45 100 - 2 cajones (314€)
F45 100 - 3 cajones

ACABADOS

Brun
Palmera
Pardo

ESPEJOS

Rios
Mares
Lagos (54€)
Neo

ENCIMERAS

Extrafino (98 €)
Extrafino Cube
Cristal
Moonstone
mate | brillo

FOCOS

Eric (Led) (39€)
X
P

1 Mueble Segos 3 cajones en acabado Brun

2 Detalle tirador embutido

SEGOS

Mueble	80	100
SEGOS 2 CAJONES SUSPENDIDO	277€	314€
SEGOS 3 CAJONES CON PATAS	304€	347€

Espejos (reversibles)	80 x 100
RIOS	48€
MARES	73€
LAGOS	54€

Encimeras	80	100
EXTRAFINO	73€	98€
EXTRAFINO CUBE	78€	103€
CRISTAL MASA BLANCO	165€	185€
CRISTAL COLOR	136€	145€
MOONSTONE MATE / BRILLO	248€	285€

Focos	
X (HALÓGENO)	24€
P (HALÓGENO)	24€
ERIC DE 28 CM (LED)	39€

PERSONALICE SU MUEBLE
Pídanos presupuesto para
medidas y colores especiales

IVA no incluido

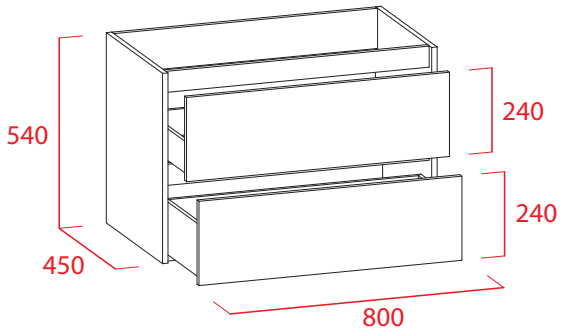

F 45 **MUEBLE 80 - 2 CAJONES**

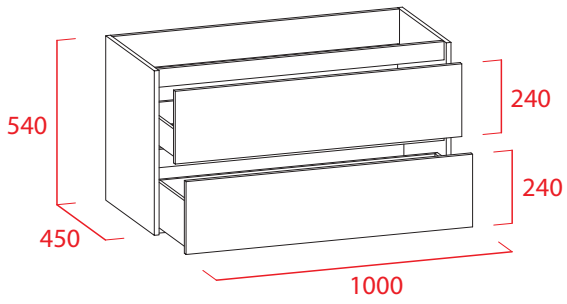

F 45 **MUEBLE 100 - 2 CAJONES**

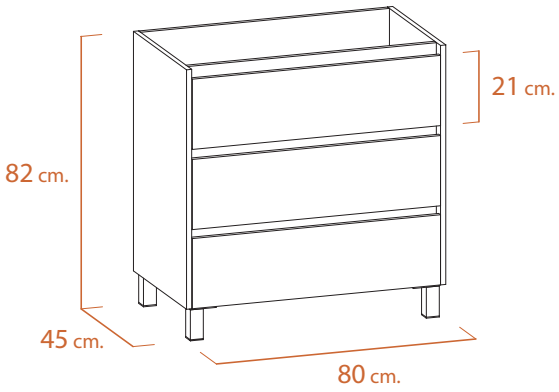

F 45 MUEBLE 80 - 3 CAJONES

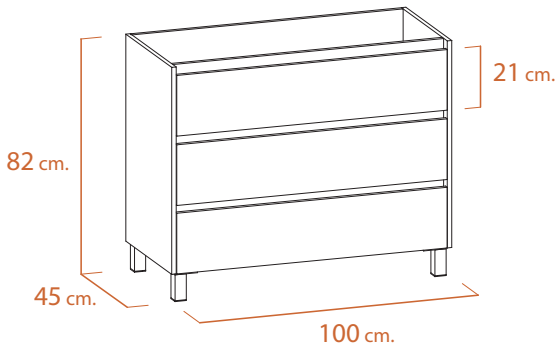

F 45 MUEBLE 100 - 3 CAJONES

Descargue la serie SEGOS
y sus imágenes en alta resolución

torviscobanos.com/SEGOS

BRUN

PALMERA

PARDO

SETE

FRENTE		Tablero de partículas **16 mm.** ❙ Acabado melamina diseño 2017
ESTRUCTURA		Tablero de partículas **16 mm.** ❙ Acabado melamina diseño 2017
HERRAJES	**PUERTAS**	Acero de alta calidad con apertura a 95º ❙ Regulación y freno integrado
INSTALACIÓN		Suspendido con colgaderos ocultos regulables en profundidad y altura

MEDIDAS

F45 60
F45 80 (166€)

ACABADOS

Brun
Palmera
Pardo
Blanco

ESPEJOS

Rios
Mares
Lagos
Neo
Odin (39€)

ENCIMERAS

Extrafino (73€)
Extrafino Cube
Cristal
Moonstone
mate | brillo

FOCOS

Eric (Led) (39€)
X
P

MEDIDAS

F45 60 (155€)
F45 80

ACABADOS

Brun
Palmera
Pardo

ESPEJOS

Rios
Mares
Lagos
Neo
Odin (39€)

ENCIMERAS

Extrafino (59€)
Extrafino Cube
Cristal
Moonstone
mate | brillo

FOCOS

Eric (Led) (39€)
X
P

MEDIDAS
F45 60
F45 80 (166€)

ACABADOS
Brun
Palmera
Pardo

ESPEJOS
Rios
Mares
Lagos
Neo
Odin (39€)

ENCIMERAS
Extrafino (73€)
Extrafino Cube
Cristal
Moonstone
mate | brillo

FOCOS
Eric (Led) (39€)
X
P

1 Mueble Sete en acabado Pardo

2 Detalle tirador embutido

SETE

Mueble	60	80
SETE	155€	166€

Espejos (reversibles)	60 x 80
ODIN	39€
RIOS	42€
MARES	60€
LAGOS	39€

Encimeras	60	80
EXTRAFINO	59€	73€
EXTRAFINO CUBE	62€	78€
CRISTAL MASA BLANCO	146€	165€
CRISTAL COLOR	111€	136€
MOONSTONE MATE / BRILLO	189€	248€

Focos	
X (HALÓGENO)	24€
P (HALÓGENO)	24€
ERIC DE 28 CM (LED)	39€

PERSONALICE SU MUEBLE
Pídanos presupuesto para
medidas y colores especiales

IVA no incluido

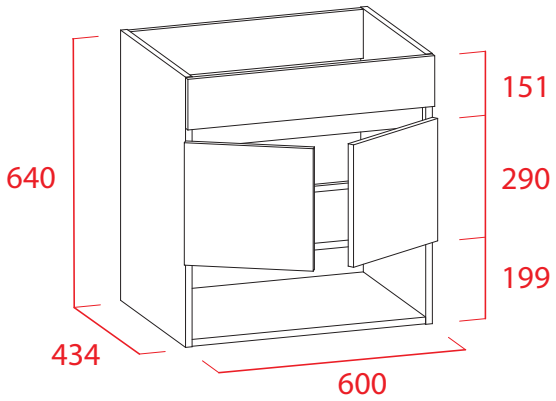

F 45 **MUEBLE 60**

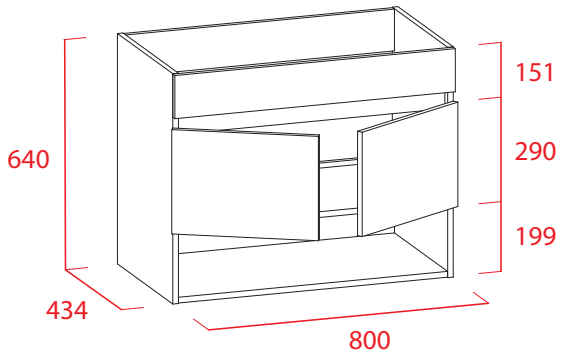

F 45 **MUEBLE 80**

Descargue la serie SETE
y sus imágenes en alta resolución

torviscobanos.com/SETE

BLANCO

BRUN

PALMERA

PARDO

LOA

FRENTE		Tablero densidad media (MDF) 19 mm. ❙ Acabado exterior laca alto brillo pulido ❙ Acabados interior melamina gris / laca blanco alto brillo ❙ Detalle uñero aluminio pulido
ESTRUCTURA		Tablero de partículas 16 mm. ❙ Acabado exterior laca alto brillo pulido ❙ Acabado interior melamina blanca
HERRAJES	**CAJONES**	Sistema metálico de alta calidad ❙ Guías de doble pared con regulación y gran capacidad ❙ Resistencia 30 Kg. ❙ Base en tablero de 16 mm. acabado en gris ❙ Extracción total con cierre amortiguado y silencioso ❙ Salva sifón rectangular de polipropileno gris mate
	BISAGRAS	Acero inoxidable de alta calidad con apertura a 95º ❙ Regulación y freno integrado
INSTALACIÓN		Suspendido con colgaderos ocultos regulables en profundidad y altura

MEDIDAS

F39 50 **F45 60** F45 90
F39 60 F45 70 F45 100
F39 70 F45 80 F45 120
F39 80

MÓDULOS

F45 20
F45 40
F45 60
F45 20 puerta
F45 40 puerta

ACABADOS

Blanco brillo
Grafito brillo

AUXILIARES

Columna 35
Estante 35

ESPEJOS

Ríos Lagos
Mares Neo
Corfú Camerino
Ocean Aral

ENCIMERAS

Moonstone
mate **brillo**

SOBRE ENCIMERA

Tapa moonstone +
Lavabo Soft
Lavabo Dune
Lavabo Cosmos
mate brillo

FOCOS

Aisha X
Eric P
Esther
Izaro

MEDIDAS

F39 50 | **F45 60 (x2)** | F45 90
F39 60 | F45 70 | F45 100
F39 70 | F45 80 | F45 120
F39 80

MÓDULOS

F45 20
F45 40
F45 60
F45 20 puerta
F45 40 puerta

ACABADOS

Blanco brillo
Grafito brillo

AUXILIARES

Columna 35
Estante 35

ESPEJOS

Ríos | Lagos
Mares | Neo
Corfú | Camerino
Ocean | Aral

ENCIMERAS

Extrafino
Cristal
Moonstone
mate | brillo

SOBRE ENCIMERA

Tapa moonstone +
Lavabo Soft
Lavabo Dune
Lavabo Cosmos
mate | **brillo**

FOCOS

Aisha | X
Eric | P
Esther
Izaro

MEDIDAS

F39 50
F39 60
F39 70
F39 80
F45 60
F45 70 (x2)
F45 80
F45 90
F45 100
F45 120

MÓDULOS

F45 20
F45 40
F45 60
F45 20 puerta
F45 40 puerta

ACABADOS

Blanco brillo
Grafito brillo

AUXILIARES

Columna 35
Estante 35

ESPEJOS

Ríos
Mares
Corfú
Ocean
Lagos
Neo
Camerino
Aral

ENCIMERAS

Moonstone
mate | brillo

SOBRE ENCIMERA

Tapa moonstone +
Lavabo Soft
Lavabo Dune
Lavabo Cosmos
mate | brillo

FOCOS

Aisha
Eric
Esther
Izaro
X
P

MEDIDAS

F39 50 **F45 60** F45 90
F39 60 F45 70 F45 100
F39 70 F45 80 F45 120
F39 80

MÓDULOS

F45 20
F45 40
F45 60
F45 20 puerta
F45 40 puerta

ACABADOS

Blanco brillo
Grafito brillo

AUXILIARES

Columna 35
Estante 35

ESPEJOS

Ríos Lagos
Mares Neo
Corfú Camerino
Ocean Aral

ENCIMERAS

Moonstone
mate | brillo

SOBRE ENCIMERA

Tapa moonstone +
Lavabo Soft
Lavabo Dune
Lavabo Cosmos
mate | brillo

FOCOS

Aisha X
Eric P
Esther
Izaro

MEDIDAS

F39 50 F45 60 F45 90
F39 60 F45 70 **F45 100**
F39 70 F45 80 F45 120
F39 80

MÓDULOS

F45 20
F45 40
F45 60
F45 20 puerta
F45 40 puerta

ACABADOS

Blanco brillo
Grafito brillo

AUXILIARES

Columna 35
Estante 35

ESPEJOS

Ríos Lagos
Mares Neo
Corfú **Camerino**
Ocean Aral

ENCIMERAS

Extrafino
Extrafino Cube
Cristal
Dubai
Moonstone
mate | brillo

SOBRE ENCIMERA

Tapa moonstone + Lavabo Soft
Lavabo Dune
Lavabo Cosmos
mate | **brillo**

FOCOS

Aisha X
Eric **P**
Esther
Izaro

MEDIDAS

F39 50 **F45 60** F45 90
F39 60 F45 70 F45 100
F39 70 F45 80 F45 120
F39 80

MÓDULOS

F45 20
F45 40
F45 60
F45 20 puerta
F45 40 puerta

ACABADOS

Blanco brillo
Grafito brillo

AUXILIARES

Columna 35
Estante 35 (x2)

ESPEJOS

Ríos **Lagos**
Mares Camerino
Corfú Aral

ENCIMERAS

Extrafino
Moonstone
mate | brillo

SOBRE ENCIMERA

Tapa moonstone +
Lavabo Soft
Lavabo Dune
Lavabo Cosmos
mate | brillo

FOCOS

Aisha X
Eric P
Esther
Izaro

MEDIDAS

F39 50 F45 60 F45 90
F39 60 F45 70 F45 100
F39 70 F45 80 F45 120
F39 80

MÓDULO

F45 20
F45 40
F45 60
F45 20 puerta
F45 40 puerta

ACABADOS

Blanco brillo
Grafito brillo

AUXILIARES

Columna 35
Estante 35

ESPEJOS

Ríos Lagos
Mares Neo
Corfú **Camerino**
Ocean Aral

ENCIMERAS

Extrafino
Extrafino Cube
Cristal
Dubai
Moonstone
mate **brillo**

SOBRE ENCIMERA

Tapa moonstone +
Lavabo Soft
Lavabo Dune
Lavabo Cosmos
mate brillo

FOCOS

Aisha X
Eric P
Esther
Izaro

MEDIDAS

F39 50 **F45 60** F45 90
F39 60 F45 70 F45 100
F39 70 F45 80 F45 120
F39 80

MÓDULO

F45 20
F45 40
F45 60
F45 20 puerta
F45 40 puerta

ACABADOS

Blanco brillo
Grafito brillo

AUXILIARES

Columna 35
Estante 35

ESPEJOS

Ríos Lagos
Mares Camerino
Corfú Aral

ENCIMERAS

Extrafino
Extrafino Cube
Cristal
Moonstone
mate | brillo

SOBRE ENCIMERA

Tapa moonstone +
Lavabo Soft
Lavabo Dune
Lavabo Cosmos
mate | brillo

FOCOS

Aisha X
Eric **P**
Esther
Izaro

MEDIDAS

F39 50
F39 60
F39 70
F39 80
F45 60
F45 70
F45 80
F45 90
F45 100
F45 120

MÓDULO

F45 20
F45 40
F45 60
F45 20 puerta
F45 40 puerta

ACABADOS

Blanco brillo
Grafito brillo

AUXILIARES

Columna 35
Estante 35 (x3)

ESPEJOS

Mares
Corfú
Lagos
Camerino

ENCIMERAS

50 Mini

FOCOS

Aisha
Eric
Esther
Izaro
X
P

1 Foco LED Esther cromo
Espejo Ocean blanco brillo

2 Organizador (P1)
Encimera Moonstone seno desplazado brillo

3 Guías de doble pared con regulación
Encimera Moonstone 2 senos mate

4 Tapa Moonstone con lavabo Dune brillo

LOA

fondo 39	blanco	grafito
MUEBLE 50	239 €	264 €
MUEBLE 60	249 €	277 €
MUEBLE 70	260 €	290 €
MUEBLE 80	271 €	304 €

fondo 45	blanco	grafito
MUEBLE 60	254 €	284 €
MUEBLE 70	265 €	298 €
MUEBLE 80	277 €	312 €
MUEBLE 90	288 €	326 €
MUEBLE 100	299 €	339 €
MUEBLE 120	321 €	367 €
MÓDULO 20	188 €	205 €
MÓDULO 40	209 €	231 €
MÓDULO 60	237 €	267 €
MÓDULO 20 PUERTA	99 €	117 €
MÓDULO 40 PUERTA	122 €	144 €

auxiliares	blanco	grafito
COLUMNA 35	261 €	291 €
ESTANTE 35	33 €	35 €

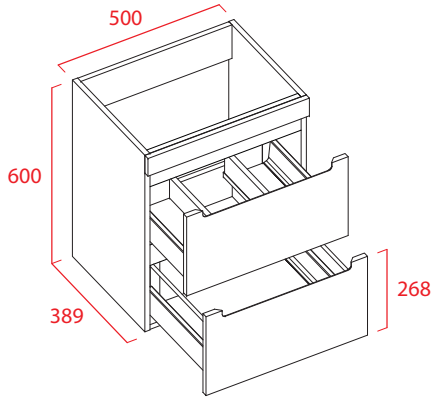

F 39 **MUEBLE 50**

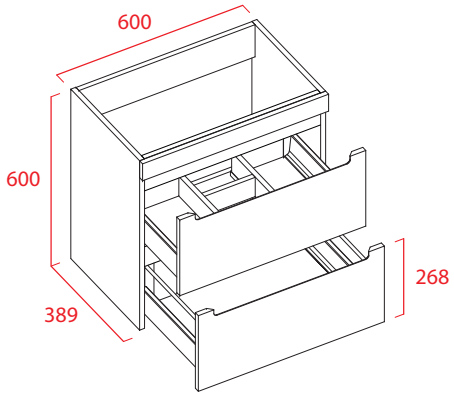

F 39 **MUEBLE 60** P1

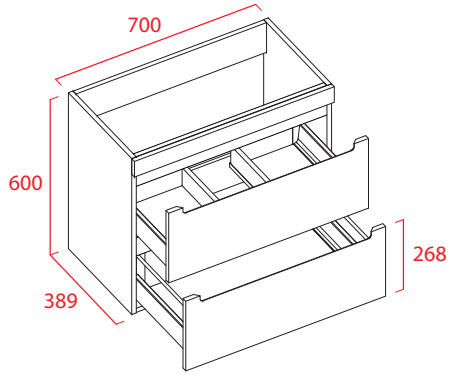

F 39 **MUEBLE 70** P1

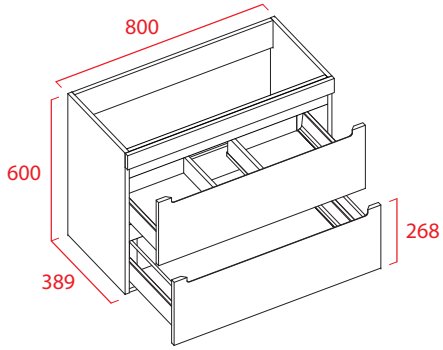

F 39 **MUEBLE 80** P1

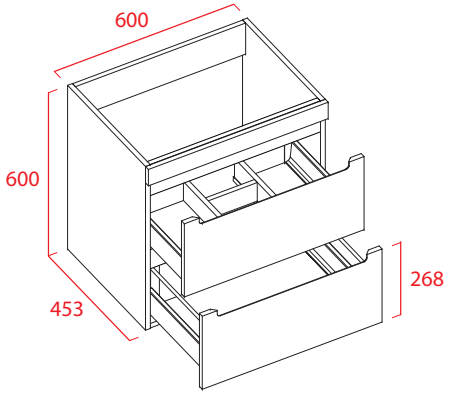

F 45 **MUEBLE 60** P1

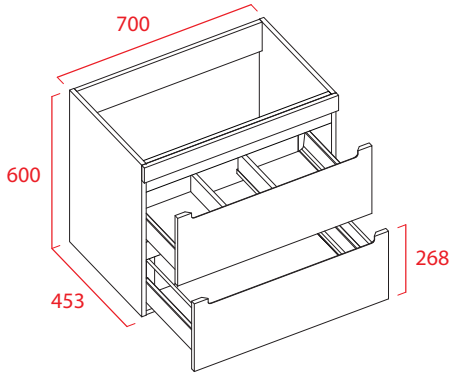

F 45 **MUEBLE 70** P1

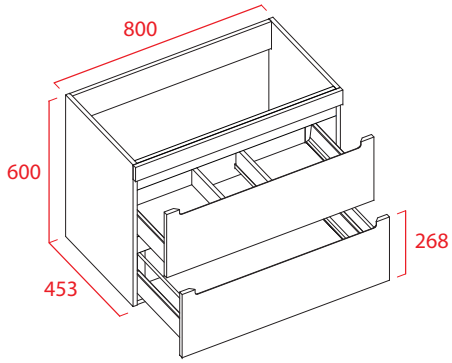

F 45 **MUEBLE 80** P1

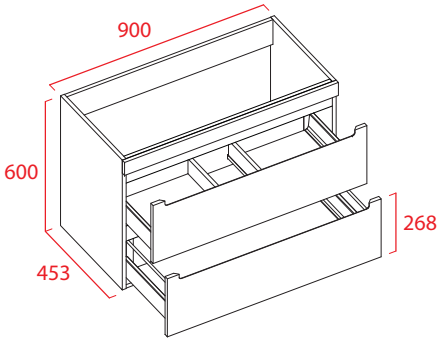

F 45 **MUEBLE 90** P1 P2

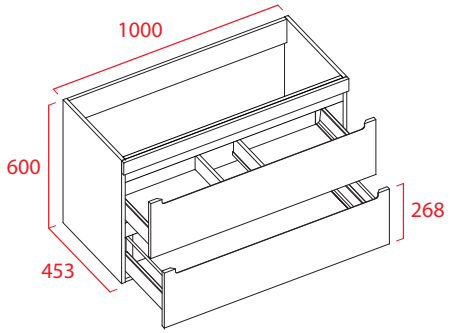

F 45 **MUEBLE 100** P1 P2

PERSONALICE SU MUEBLE
Pídanos presupuesto para medidas y colores especiales

IVA no incluido

P Compatibilidad con Organizadores para cajón superior

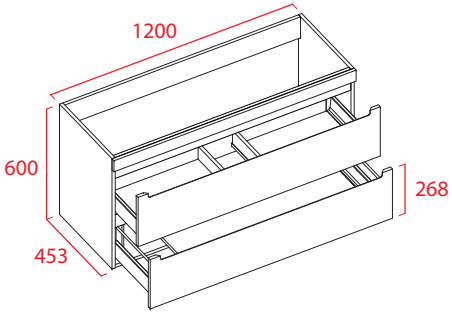

F 45 **MUEBLE 120** P1 P2 P3

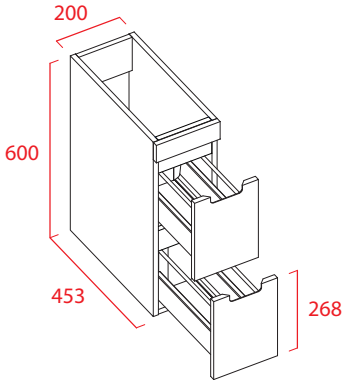

F 45 **MÓDULO 20**

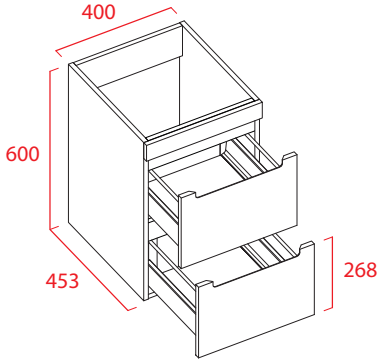

F 45 **MÓDULO 40** P1 P2

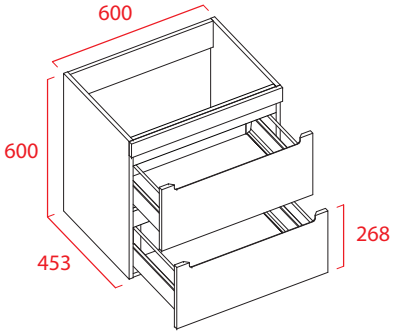

F 45 **MÓDULO 60** P1 P2 P3

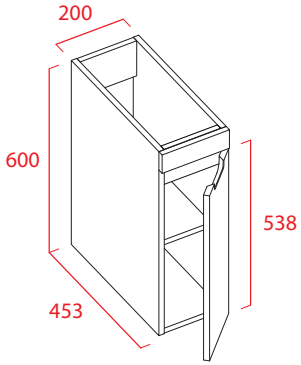

F 45 **MÓDULO 20 PUERTA**

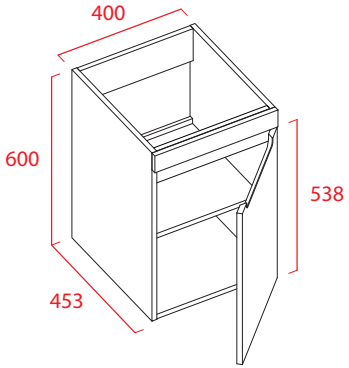

F 45 **MÓDULO 40 PUERTA**

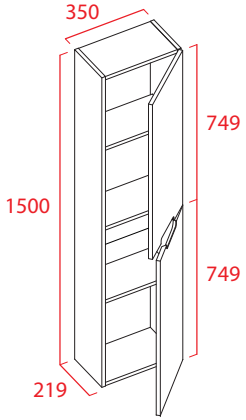

AUX **COLUMNA 35**

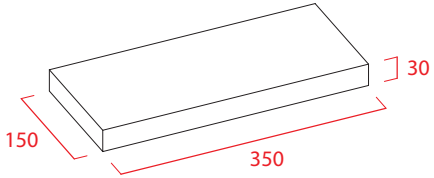

AUX **ESTANTE 35**

Descargue la serie LOA y sus imágenes en alta resolución

torviscobanos.com/LOA

BLANCO BRILLO

GRAFITO BRILLO

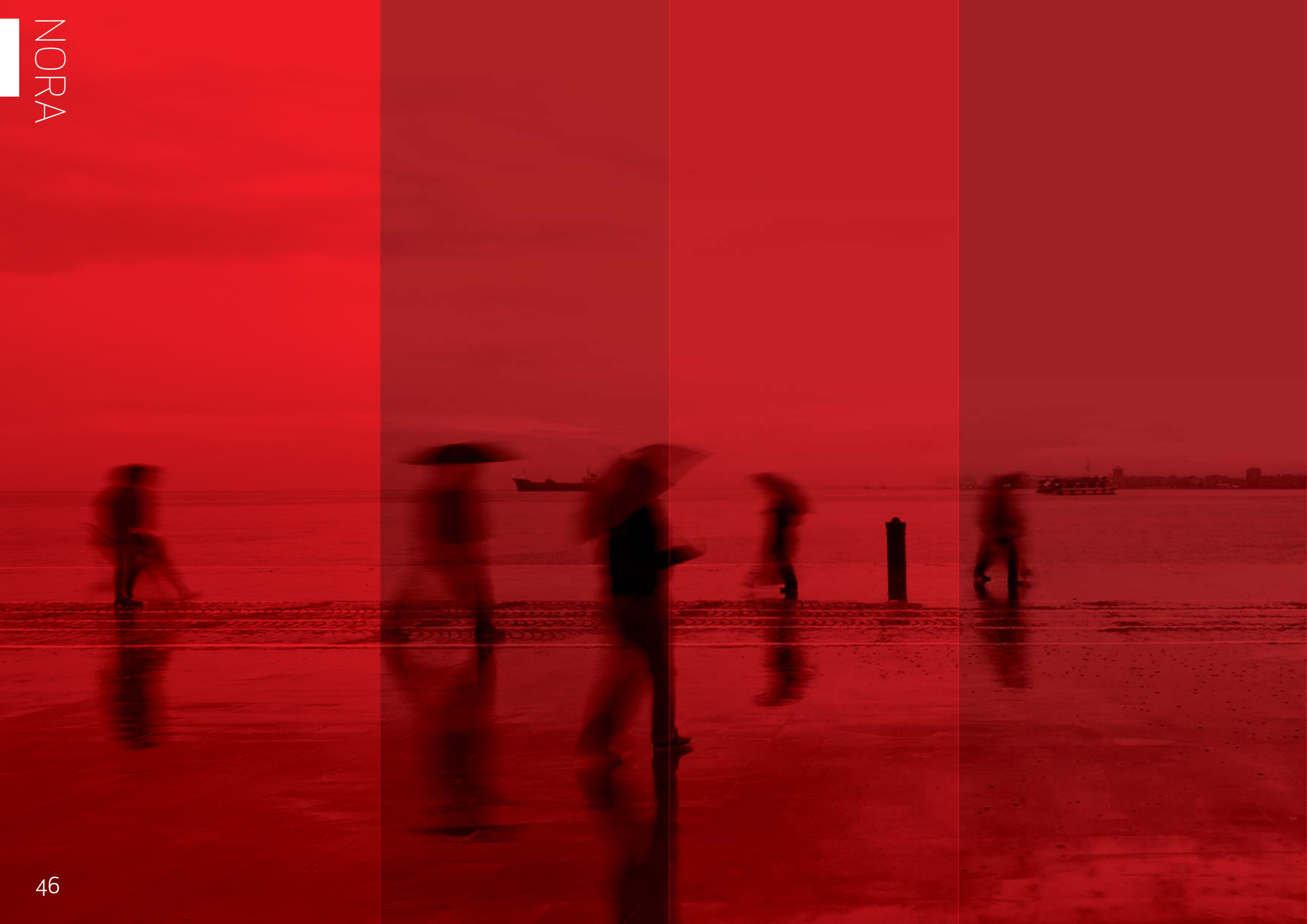

NORA

FRENTE		Tablero de partículas 16 mm. ❙ Acabados exterior melamina diseño 2015 ❙ Acabado interior melamina diseño 2015 ❙ Detalle uñero aluminio pulido
ESTRUCTURA		Tablero de partículas 16 mm. ❙ Acabados exterior melamina diseño 2015 ❙ Acabado interior melamina diseño 2015
HERRAJES	**CAJONES**	Sistema metálico de alta calidad ❙ Guías de doble pared con regulación ❙ Gran capacidad ❙ Resistencia 30 Kg. ❙ Base en tablero de 16 mm. acabado en gris ❙ Extracción total con cierre amortiguado y silencioso ❙ Salva sifón rectangular de polipropileno gris mate
	BISAGRAS	Acero inoxidable de alta calidad con apertura a 95º ❙ Regulación y freno integrado
INSTALACIÓN		Juego de patas en aluminio brillo con regulación en ABS ❙ 120x30x30 mm.

MEDIDAS

F45 60
F45 80
F45 100

ACABADOS

Blanco Brillo
Roble Jerez
Roble Módena
Cambrian Oak

AUXILIARES

Colgar 35
Columna 35
Estante 35

ESPEJOS

Ríos
Mares
Lagos
Neo
Aral

ENCIMERAS

Extrafino
Extrafino Cube
Cristal
Dubai
Moonstone
mate | brillo

SOBRE ENCIMERA

Tapa moonstone +
Lavabo Soft
Lavabo Dune
Lavabo Cosmos
mate | brillo

FOCOS

Aisha
Eric
Esther
Izaro
X
P

MEDIDAS

F45 60 (x2)
F45 80
F45 100

ACABADOS

Blanco Brillo
Roble Jerez
Roble Módena
Cambrian Oak

AUXILIARES

Colgar 35
Columna 35
Estante 35 (x2)

ESPEJOS

Ríos
Mares
Lagos
Neo
Aral (x2)

ENCIMERAS

Extrafino
Cristal
Moonstone
mate | brillo

SOBRE ENCIMERA

Tapa moonstone +
Lavabo Soft
Lavabo Dune
Lavabo Cosmos
mate | brillo

FOCOS

Aisha
Eric
Esther
Izaro
X
P

MEDIDAS

F45 60
F45 80
F45 100

ACABADOS

Blanco Brillo
Roble Jerez
Roble Módena
Cambrian Oak

AUXILIARES

Colgar 35 (x2)
Columna 35
Estante

ESPEJOS

Ríos
Mares
Lagos
Neo
Aral

ENCIMERAS

Extrafino
Extrafino Cube
Cristal
Dubai
Moonstone
mate | brillo

SOBRE ENCIMERA

Tapa moonstone +
Lavabo Soft
Lavabo Dune
Lavabo Cosmos
mate | brillo

FOCOS

Aisha
Eric
Esther
Izaro
X
P

MEDIDAS

F45 60
F45 80
F45 100

ACABADOS

Blanco Brillo
Roble Jerez
Roble Módena
Cambrian Oak

AUXILIARES

Colgar 35
Columna 35
Estante 35 (x2)

ESPEJOS

Ríos
Mares
Corfú
Ocean
Lagos
Neo
Camerino
Aral

ENCIMERAS

Extrafino
Extrafino Cube
Cristal
Dubai
Moonstone
mate | **brillo**

SOBRE ENCIMERA

Tapa moonstone +
Lavabo Soft
Lavabo Dune
Lavabo Cosmos
mate | brillo

FOCOS

Aisha
Eric
Esther
Izaro
X
P

MEDIDAS

F45 60
F45 80
F45 100

ACABADOS

Blanco Brillo
Roble Jerez
Roble Módena
Cambrian Oak

AUXILIARES

Colgar 35
Columna 35
Estante 35

ESPEJOS

Ríos
Mares
Lagos
Aral

ENCIMERAS

Extrafino
Extrafino Cube
Cristal
Moonstone
mate | brillo

SOBRE ENCIMERA

Tapa moonstone +
Lavabo Soft
Lavabo Dune
Lavabo Cosmos
mate | brillo

FOCOS

Aisha
Eric
Esther
Izaro
X
P

1 Detalle uñero cromado Nora
Acabado roble jerez

2 Organizador (P1) a juego con salva sifón

3 Cajones con guías de doble pared y regulación
Acabado cambrian oak

4 Encimera de Cristal masa blanca
Acabado roble módena

NORA

fondo 45	blanco	melamina
MUEBLE 60	267 €	295 €
MUEBLE 80	293 €	320 €
MUEBLE 100	306 €	345 €

auxiliares	blanco	melamina
COLGAR 35	55 €	62 €
COLUMNA 35	165 €	186 €
ESTANTE 35	33 €	35 €

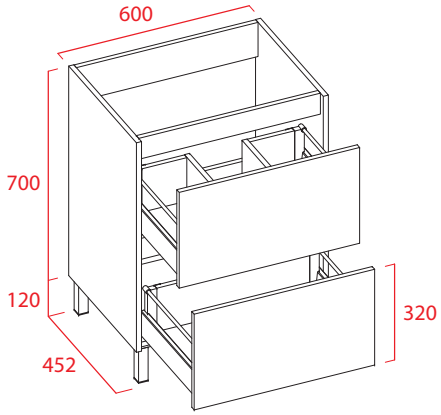

F 45 **MUEBLE 60** P1 C

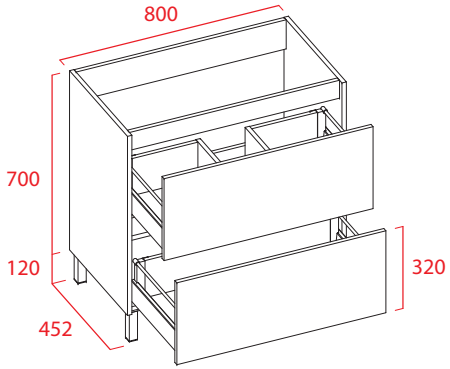

F 45 **MUEBLE 80** P1 C

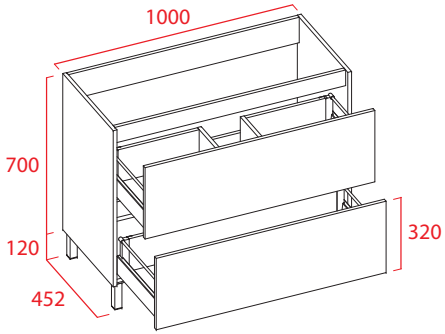

F 45 **MUEBLE 100** P1 P2 C

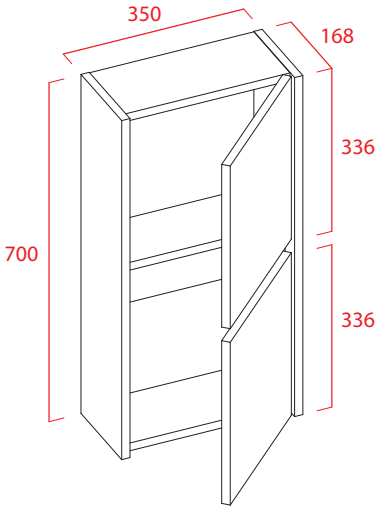

AUX **COLGAR 35**

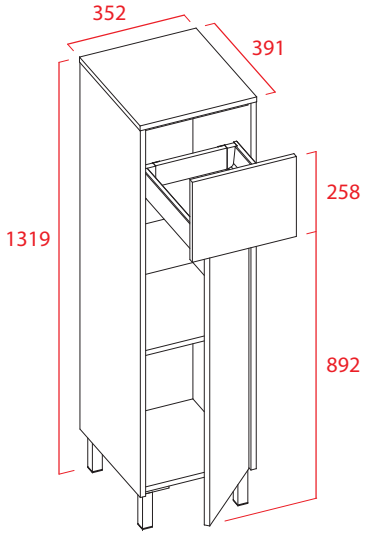

AUX **COLUMNA 35** P1

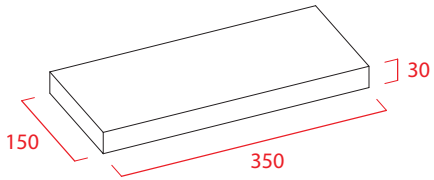

AUX **ESTANTE 35**

PERSONALICE SU MUEBLE
Pídanos presupuesto para
medidas y colores especiales

IVA no incluido

BLANCO BRILLO

CAMBRIAN OAK

ROBLE JEREZ

ROBLE MÓDENA

Descargue la serie NORA
y sus imágenes en alta resolución

torviscobanos.com/NORA

ALDAN

FRENTE		Tablero densidad media (MDF) 22 mm. ❙ Acabado exterior laca mate ❙ Acabados interior melamina gris / blanco
ESTRUCTURA		Tablero de partículas 16 mm. ❙ Acabado exterior laca mate ❙ Acabado interior melamina blanca
HERRAJES	**CAJONES**	Sistema metálico de alta calidad ❙ Guías de doble pared con regulación ❙ Gran capacidad ❙ Resistencia 30 Kg. ❙ Base en tablero de 16 mm. acabado en gris ❙ Extracción total con cierre amortiguado y silencioso ❙ Salva sifón rectangular de polipropileno gris mate
	BISAGRAS	Acero inoxidable de alta calidad con apertura a 95º ❙ Regulación y freno integrado
INSTALACIÓN		Suspendido con colgaderos ocultos regulables en profundidad y altura

MEDIDAS

F30 40
F45 80
F45 100

ACABADOS

Blanco mate
Arena mate
Plomo mate

AUXILIARES

Auxiliar 35 (x2)
Columna 35
Estante 35

ESPEJOS

Ríos
Mares
Lagos
Neo
Aral

ENCIMERAS

Extrafino
Extrafino Cube
Cristal
Dubai
Moonstone
mate | brillo

SOBRE ENCIMERA

Tapa moonstone +
Lavabo Soft
Lavabo Dune
Lavabo Cosmos
mate | brillo

FOCOS

Aisha
Eric
Esther
Izaro
X
P

MEDIDAS

F30 40
F45 80
F45 100

ACABADOS

Blanco mate
Arena mate
Plomo mate

AUXILIARES

Auxiliar 35
Columna 35
Estante 35

ESPEJOS

Ríos
Mares
Navia
Lagos
Neo
Aral

ENCIMERAS

Extrafino
Extrafino Cube
Cristal
Dubai
Moonstone
mate | **brillo**

SOBRE ENCIMERA

Tapa moonstone +
Lavabo Soft
Lavabo Dune
Lavabo Cosmos
mate | brillo

FOCOS

Aisha
Eric
Esther
Izaro
X
P

MEDIDAS	ACABADOS	AUXILIARES
F30 40	**Blanco mate**	Auxiliar 35
F45 80	Arena mate	**Columna 35**
F45 100	Plomo mate	**Estante 35 (x3)**

ESPEJOS	ENCIMERAS	FOCOS	
Aral	**Cies**	Aisha	X
		Eric	P
		Esther	
		Izaro	

1 Detalle uñero Aldan
Encimera Moonstone brillo
Acabado plomo mate

2 Foco LED Eric cromo
Espejo Aral blanco mate

3 Lavabo especial Cies
Acabado blanco mate

4 Interior auxiliar Aldan
Acabado arena mate

ALDAN

fondo 30	blanco	color
MUEBLE 40	116 €	139 €

fondo 45	blanco	color
MUEBLE 80	272 €	312 €
MUEBLE 100	294 €	341 €

auxiliares	blanco	color
AUXILIAR 35	65 €	75 €
COLUMNA 35	165 €	195 €
ESTANTE 35	33 €	35 €

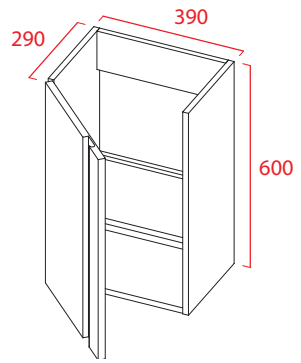

F 30 **MUEBLE 40**

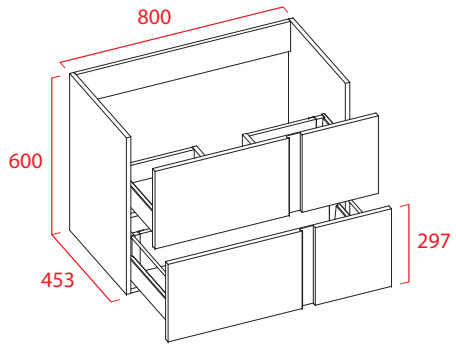

F 45 **MUEBLE 80** P1 C

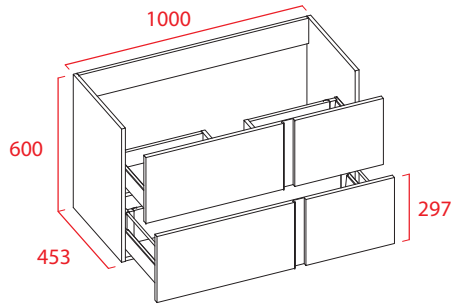

F 45 **MUEBLE 100** P1 P2 C

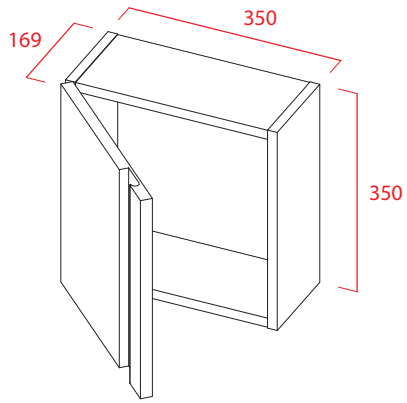

AUX **AUXILIAR 35**

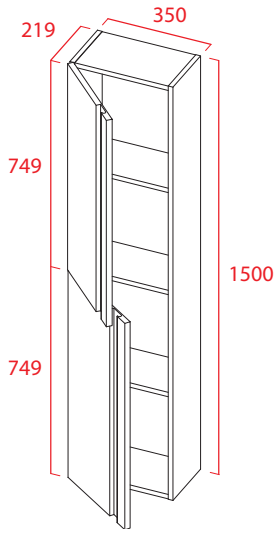

AUX **COLUMNA 35**

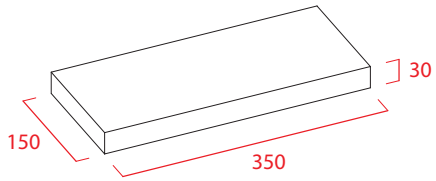

AUX **ESTANTE 35**

PERSONALICE SU MUEBLE
Pídanos presupuesto para
medidas y colores especiales

IVA no incluido

BLANCO MATE

PLOMO MATE

ARENA MATE

**Descargue la serie ALDAN
y sus imágenes en alta resolución**

torviscobanos.com/ALDAN

SENA

FRENTE		Tablero densidad media (MDF) 19 mm. ❙ Acabado exterior laca alto brillo UV ❙ Acabado interior melamina gris ❙ Detalle de color en laca alto brillo pulido
ESTRUCTURA		Tablero de partículas 16 mm. ❙ Acabado exterior laca alto brillo UV ❙ Acabado interior melamina blanca
HERRAJES	**CAJONES**	Guía oculta en acero inoxidable de alta calidad ❙ Tablero de partículas recubierto en PVC gris ❙ Extracción parcial con cierre amortiguado y silencioso ❙ Gran capacidad y resistencia
	BISAGRAS	Acero inoxidable de alta calidad con apertura a 95º ❙ Regulación y freno integrado
INSTALACIÓN		Juego de patas en aluminio brillo con regulación en ABS ❙ 120x30x30 mm.

MEDIDAS

FS40 50 Mini
FS24 Micro 60
F39 60
F39 70
F39 80
F45 60
F45 70
F45 80
F45 90
F45 100
F45 120 1 Seno
F45 120 2 Senos
F45 140 2 Senos

ACABADOS

Blanco brillo

KIT COLOR

Blanco brillo
Negro
Chocolate
Morado
Plata
Azul
Naranja
Pistacho
Rojo

AUXILIARES

Auxiliar 35
Colgar 35
Columna 35
Estante 35

ESPEJOS

Ríos
Mares
Corfú
Ocean
Lagos
Neo
Camerino
Aral

ENCIMERAS

Extrafino
Cristal
Moonstone
mate | **brillo**

SOBRE ENCIMERA

Tapa moonstone +
Lavabo Soft
Lavabo Dune
Lavabo Cosmos
mate | brillo

FOCOS

Aisha
Eric
Esther
Izaro
X
P

MEDIDAS

FS40 50 Mini
FS24 Micro 60
F39 60
F39 70
F39 80
F45 60
F45 70
F45 80
F45 90
F45 100
F45 120 1 Seno
F45 120 2 Senos
F45 140 2 Senos

ACABADOS

Blanco brillo

KIT COLOR

Blanco brillo
Negro
Chocolate
Morado
Plata
Azul
Naranja
Pistacho
Rojo

AUXILIARES

Auxiliar 35
Colgar 35
Columna 35
Estante 35

ESPEJOS

Ríos
Mares
Corfú
Ocean
Lagos
Neo
Camerino
Aral

ENCIMERAS

Extrafino
Cristal
Moonstone
mate | brillo

SOBRE ENCIMERA

Tapa moonstone +
Lavabo Soft
Lavabo Dune
Lavabo Cosmos
mate | brillo

FOCOS

Aisha
Eric
Esther
Izaro (x2)
X
P

MEDIDAS

FS40 50 Mini
FS24 Micro 60
F39 60
F39 70
F39 80
F45 60
F45 70
F45 80
F45 90
F45 100
F45 120 1 Seno
F45 120 2 Senos
F45 140 2 Senos

ACABADOS

Blanco brillo

KIT COLOR

Blanco brillo
Negro
Chocolate
Morado
Plata
Azul
Naranja
Pistacho
Rojo

AUXILIARES

Auxiliar 35
Colgar 35
Columna 35
Estante 35

ESPEJOS

Ríos
Mares
Corfú
Ocean
Lagos
Neo
Camerino
Aral

ENCIMERAS

Extrafino
Cristal
Moonstone
mate | brillo

SOBRE ENCIMERA

Tapa moonstone +
Lavabo Soft
Lavabo Dune
Lavabo Cosmos
mate | brillo

FOCOS

Aisha
Eric
Esther
Izaro
X
P

MEDIDAS

FS40 50 Mini
FS24 Micro 60
F39 60
F39 70
F39 80
F45 60
F45 70
F45 80
F45 90
F45 100
F45 120 1 Seno
F45 120 2 Senos
F45 140 2 Senos

ACABADOS

Blanco brillo

KIT COLOR

Blanco brillo
Negro
Chocolate
Morado
Plata
Azul
Naranja
Pistacho
Rojo

AUXILIARES

Auxiliar 35
Colgar 35 (x2)
Columna 35
Estante 35

ESPEJOS

Ríos
Mares
Corfú
Ocean
Lagos
Neo
Camerino
Aral

ENCIMERAS

Extrafino
Extrafino Cube
Cristal
Dubai
Moonstone
mate | brillo

SOBRE ENCIMERA

Tapa moonstone +
Lavabo Soft
Lavabo Dune
Lavabo Cosmos
mate | Brillo

FOCOS

Aisha
Eric
Esther
Izaro
X
P

MEDIDAS

FS40 50 Mini
FS24 Micro 60
F39 60
F39 70
F39 80
F45 60
F45 70
F45 80
F45 90
F45 100
F45 120 1 Seno
F45 120 2 Senos
F45 140 2 Senos

ACABADOS

Blanco brillo

KIT COLOR

Blanco brillo
Negro
Chocolate
Morado
Plata
Azul
Naranja
Pistacho
Rojo

AUXILIARES

Auxiliar 35
Colgar 35
Columna 35
Estante 35 (x2)

ESPEJOS

Ríos
Mares
Corfú
Ocean
Lagos
Neo
Camerino
Aral

ENCIMERAS

Extrafino
Extrafino Cube
Cristal
Moonstone
mate | brillo

FOCOS

Aisha
Eric
Esther
Izaro
X
P

MEDIDAS

FS40 50 Mini
FS24 Micro 60
F39 60
F39 70
F39 80
F45 60
F45 70
F45 80
F45 90
F45 100
F45 120 1 Seno
F45 120 2 Senos
F45 140 2 Senos

ACABADOS

Blanco brillo

KIT COLOR

Blanco brillo
Negro
Chocolate
Morado
Plata
Azul
Naranja
Pistacho
Rojo

AUXILIARES

Auxiliar 35
Colgar 35
Columna 35
Estante 35

ESPEJOS

Ríos
Mares
Corfú
Ocean
Lagos
Neo
Camerino
Aral

ENCIMERAS

Extrafino
Cristal
Moonstone
mate | Brillo

FOCOS

Aisha
Eric
Esther
Izaro
X
P

MEDIDAS

FS40 50 Mini
FS24 Micro 60
F39 60
F39 70
F39 80
F45 60
F45 70
F45 80
F45 90
F45 100
F45 120 1 Seno
F45 120 2 Senos
F45 140 2 Senos

ACABADOS

Blanco brillo

KIT COLOR

Blanco brillo
Negro
Chocolate
Morado
Plata
Azul
Naranja
Pistacho
Rojo

AUXILIARES

Auxiliar 35
Colgar 35
Columna 35
Estante 35

ESPEJOS

Ríos
Mares
Corfú
Lagos
Camerino
Aral

ENCIMERAS

Extrafino
Extrafino Cube
Cristal
Moonstone
mate | brillo

SOBRE ENCIMERA

Tapa moonstone +
Lavabo Soft
Lavabo Dune
Lavabo Cosmos
mate | brillo

FOCOS

Aisha
Eric
Esther
Izaro
X
P

MEDIDAS

FS40 50 Mini
FS24 Micro 60
F39 60
F39 70
F39 80
F45 60
F45 70
F45 80
F45 90
F45 100
F45 120 1 Seno
F45 120 2 Senos
F45 140 2 Senos

ACABADOS

Blanco brillo

KIT COLOR

Blanco brillo
Negro
Chocolate
Morado
Plata
Azul
Naranja
Pistacho
Rojo

AUXILIARES

Auxiliar 35 (x3)
Colgar 35
Columna 35
Estante 35

ESPEJOS

Ríos
Mares
Corfú
Lagos
Camerino
Aral

ENCIMERAS

60 Micro

FOCOS

Aisha
Eric
Esther
Izaro
X
P

MEDIDAS

FS40 50 Mini
FS24 Micro 60
F39 60
F39 70
F39 80
F45 60
F45 70
F45 80
F45 90
F45 100
F45 120 1 Seno
F45 120 2 Senos
F45 140 2 Senos

ACABADOS

Blanco brillo

KIT COLOR

Blanco brillo
Negro
Chocolate
Morado
Plata
Azul
Naranja
Pistacho
Rojo

AUXILIARES

Auxiliar 35
Colgar 35
Columna 35
Estante 35 (x2)

ESPEJOS

Mares
Corfú
Ríos
Lagos
Camerino
Aral

ENCIMERAS

50 Mini

FOCOS

Aisha
Eric
Esther
Izaro
X
P

1 Encimera Moonstone 2 senos mate
Mueble Sena 120 2 senos
Kit morado

2 Encimera Dubai plata
Kit plata

3 Detalle cajón con guía oculta
Kit rojo

4 Encimera Moonstone seno desplazado brillo
Espejo Mares negro

SENA

fondo especial

MUEBLE 60 MICRO	110 €
MUEBLE MINI 50	203 €

fondo 39

MUEBLE 60	214 €
MUEBLE 70	247 €
MUEBLE 80	251 €

fondo 45

MUEBLE 60	218 €
MUEBLE 70	251 €
MUEBLE 80	255 €
MUEBLE 90	262 €
MUEBLE 100	270 €
MUEBLE 120 - 1 SENO	357 €
MUEBLE 120 - 2 SENOS	357 €
MUEBLE 140 - 2 SENOS	384 €

auxiliares

AUXILIAR 35	71 €
COLGAR 35	95 €
COLUMNA 35	232 €
ESTANTE 35	33 €

PERSONALICE SU MUEBLE
Pídanos presupuesto para
medidas y colores especiales

IVA no incluido

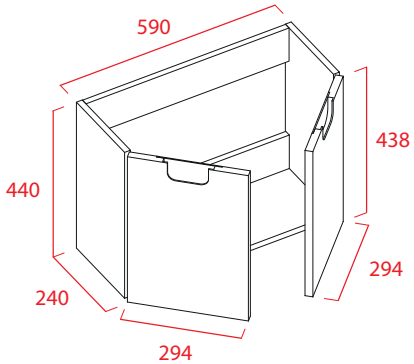

FS 24 **MUEBLE 60 MICRO**

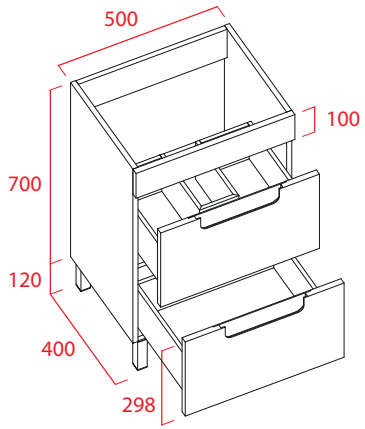

FS 40 **MUEBLE MINI 50** C

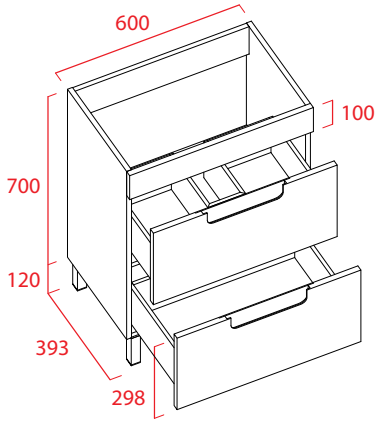

F 39 **MUEBLE 60** P1 C

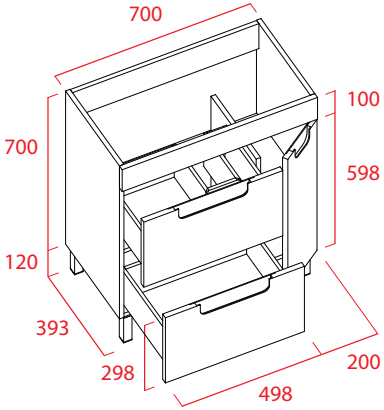

F 39 **MUEBLE 70** P1 C

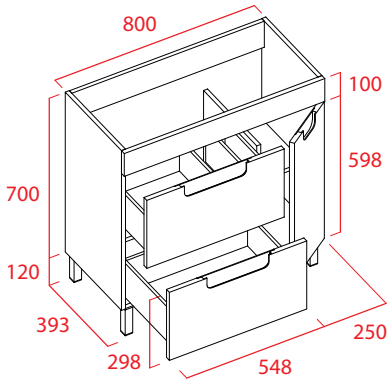

F 39 **MUEBLE 80** P1 C

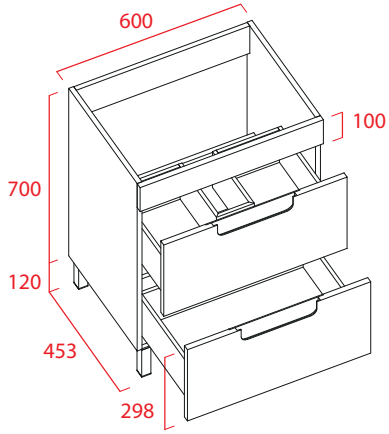

F 45 **MUEBLE 60** P1 C

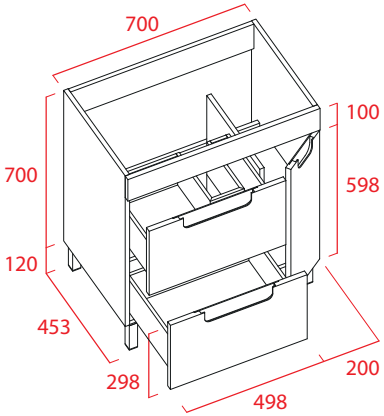

F 45 **MUEBLE 70** P1 C

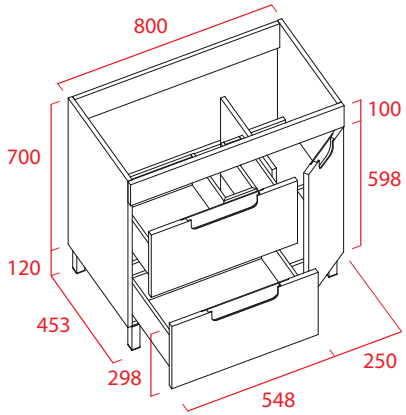

F 45 **MUEBLE 80** P1 C

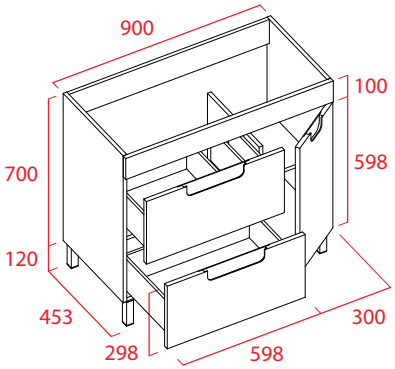

F 45 **MUEBLE 90** P1 P2 C

P Compatibilidad con Organizadores para cajón superior

C Compatibilidad con Cubo para cajón inferior

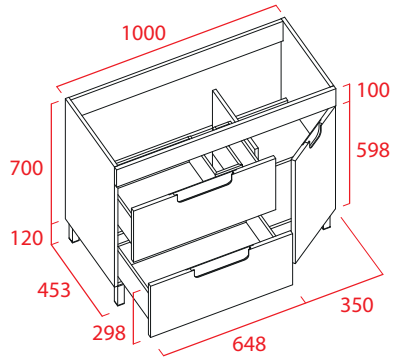

F 45 **MUEBLE 100** P1 P2 C

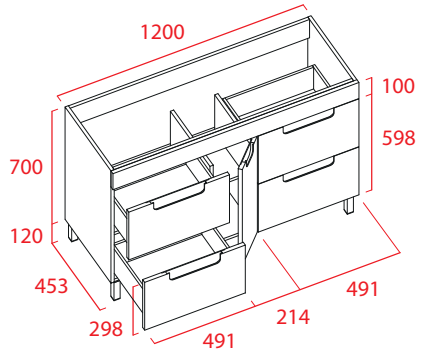

F 45 **MUEBLE 120 - 1 SENO** P1 P2 C

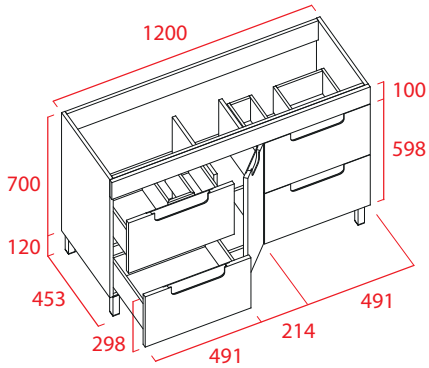

F 45 **MUEBLE 120 - 2 SENOS** P1 C

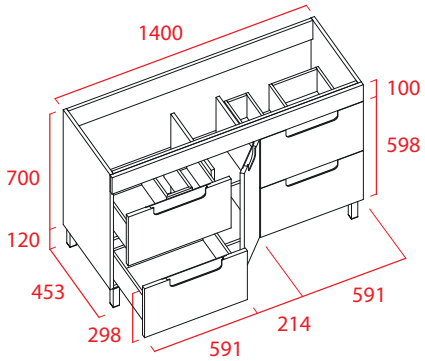

F 45 **MUEBLE 140 - 2 SENOS** C

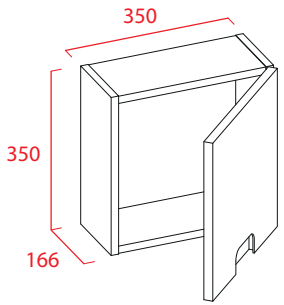

AUX **AUXILIAR 35**

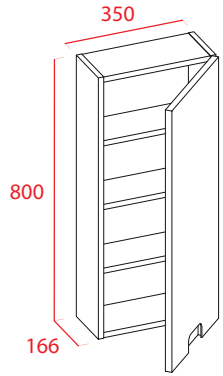

AUX **COLGAR 35**

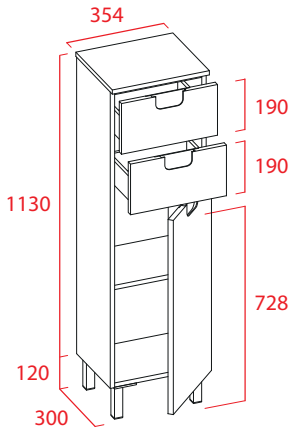

AUX **COLUMNA 35** P1

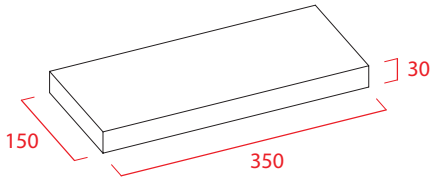

AUX **ESTANTE 35**

Descargue la serie SENA y sus imágenes en alta resolución

torviscobanos.com/SENA

BLANCO BRILLO

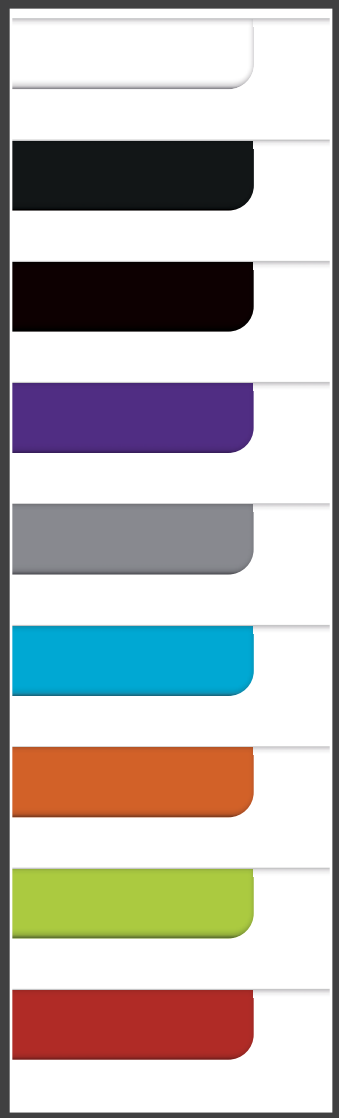

GARONA

FRENTE		Tablero de partículas 16 mm. ❙ Acabados exterior laca metal mate / alto brillo pulido ❙ Acabado interior melamina gris ❙ Tiradores cromo brillo con detalle de color
ESTRUCTURA		Tablero de partículas 16 mm. ❙ Acabados exterior laca metal mate / alto brillo pulido ❙ Acabado interior melamina blanca
HERRAJES	**CAJONES**	Guía oculta en acero inoxidable de alta calidad ❙ Tablero de partículas recubierto en PVC gris ❙ Extracción parcial con cierre amortiguado y silencioso ❙ Gran capacidad y resistencia
	BISAGRAS	Acero inoxidable de alta calidad con apertura a 95º ❙ Regulación y freno integrado
INSTALACIÓN		Juego de patas en aluminio brillo con regulación en ABS ❙ 120x30x30 mm.

MEDIDAS
F45 80
F45 100

ACABADOS
Blanco brillo
Gris mate
Grafito brillo

KIT COLOR
Blanco brillo
Negro
Chocolate
Morado
Plata
Gris mate
Grafito brillo

AUXILIARES
Auxiliar 35 (x3)
Columna 35
Estante 35

ESPEJOS
Ríos
Mares
Corfú
Ocean
Lagos
Neo

ENCIMERAS
Extrafino
Extrafino Cube
Cristal
Dubai
Moonstone
mate | brillo

SOBRE ENCIMERA
Tapa moonstone +
Lavabo Soft
Lavabo Dune
Lavabo Cosmos
mate | brillo

FOCOS
Aisha
Eric (x2)
Esther
Izaro
X
P

MEDIDAS
F45 80
F45 100

ACABADOS
Blanco brillo
Gris mate
Grafito brillo

KIT COLOR
Blanco brillo
Negro
Chocolate
Morado
Plata
Gris mate
Grafito brillo

AUXILIARES
Auxiliar 35
Columna 35
Estante 35 (x3)

ESPEJOS
Ríos
Mares
Corfú
Ocean
Lagos
Neo
Camerino
Aral

ENCIMERAS
Extrafino
Extrafino Cube
Cristal
Dubai
Moonstone
mate | brillo

SOBRE ENCIMERA
Tapa moonstone +
Lavabo Soft
Lavabo Dune
Lavabo Cosmos
mate | brillo

FOCOS
Aisha
Eric
Esther
Izaro
X
P

MEDIDAS

F45 80
F45 100

ACABADOS

Blanco brillo
Gris mate
Grafito brillo

KIT COLOR

Blanco brillo
Negro
Chocolate
Morado
Plata
Gris mate
Grafito brillo

AUXILIARES

Auxiliar 35
Columna 35
Estante 35

ESPEJOS

Ríos
Mares
Corfú
Lagos
Neo

ENCIMERAS

Extrafino
Extrafino Cube
Cristal
Dubai
Moonstone
mate | brillo

SOBRE ENCIMERA

Tapa moonstone +
Lavabo Soft
Lavabo Dune
Lavabo Cosmos
mate | brillo

FOCOS

Aisha
Eric
Esther
Izaro
X
P

1

2

3

4

1 Encimera Extrafino
Tirador Garona + Kit grafito brillo
Acabado grafito brillo

2 Cajones con guías ocultas
Juego de patas con regulación
Acabado gris mate

3 Encimera Cristal morado
Tirador Garona + kit morado
Acabado blanco brillo

4 Foco LED Eric cromo
Espejo Ocean gris mate

GARONA

fondo 45	blanco	color
MUEBLE 80	317 €	340 €
MUEBLE 100	336 €	363 €

auxiliares	blanco	color
AUXILIAR 35	79 €	86 €
COLUMNA 35	265 €	273 €
ESTANTE 35	33 €	35 €

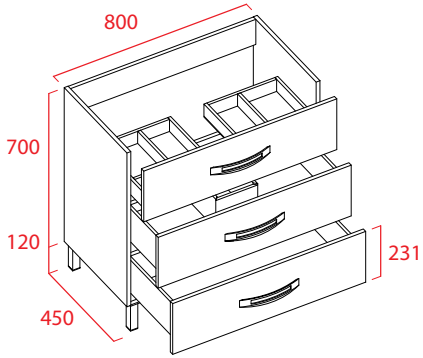

F 45 **MUEBLE 80** P1

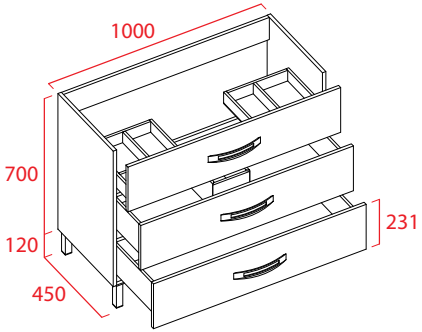

F 45 **MUEBLE 100** P1 P2

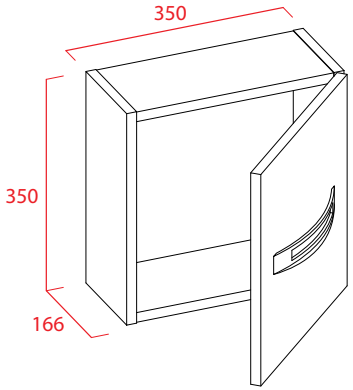

AUX **AUXILIAR 35**

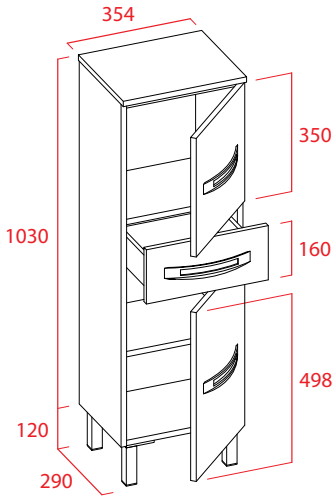

AUX **COLUMNA 35** P1

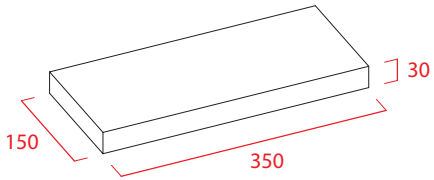

AUX **ESTANTE 35**

PERSONALICE SU MUEBLE
Pídanos presupuesto para
medidas y colores especiales

IVA no incluido

BLANCO BRILLO

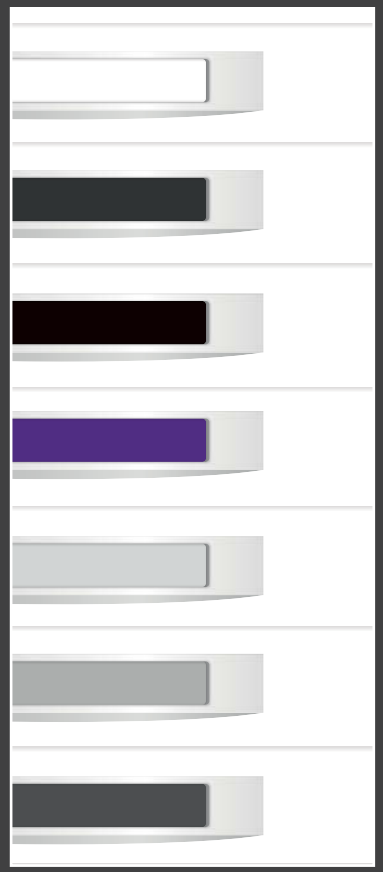

GRIS MATE

GRAFITO BRILLO

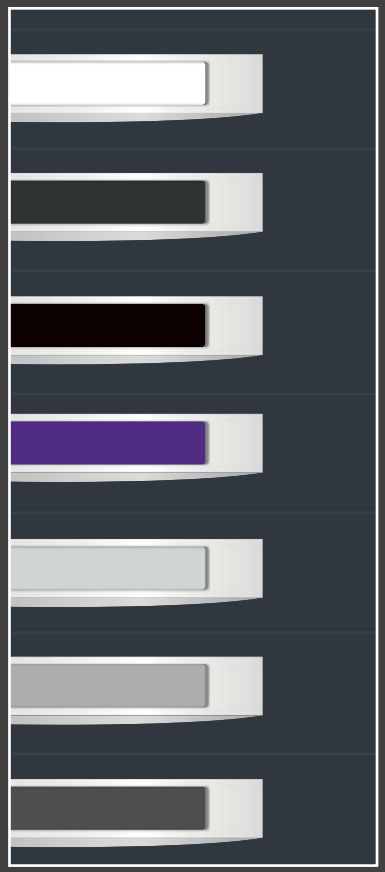

Blanco brillo

Negro

Chocolate

Morado

Plata

Gris mate

Grafito brillo

Descargue la serie GARONA y sus imágenes en alta resolución

torviscobanos.com/GARONA

NIGER

FRENTE		Tablero de partículas 16 mm. ❙ Acabados exterior laca alto brillo pulido ❙ Acabado interior melamina blanca ❙ Tiradores cromo brillo
ESTRUCTURA		Tablero de partículas 16 mm. ❙ Acabados exterior laca alto brillo pulido ❙ Acabado interior melamina blanca
HERRAJES	**CAJONES**	Guía oculta en acero inoxidable de alta calidad ❙ Tablero de partículas recubierto en PVC gris ❙ Extracción parcial con cierre amortiguado y silencioso ❙ Gran capacidad y resistencia
	BISAGRAS	Acero inoxidable de alta calidad con apertura a 95º ❙ Regulación y freno integrado
INSTALACIÓN		Juego de patas en aluminio brillo con regulación en ABS ❙ 120x30x30 mm.

MEDIDAS

F45 70
F45 80
F45 100

ACABADOS

Blanco brillo
Grafito brillo
Morado brillo
Moka brillo
Negro brillo

AUXILIARES

Auxiliar 35
Columna 35
Estante 35

ESPEJOS

Ríos
Mares
Corfú
Ocean
Lagos
Neo
Camerino
Aral

ENCIMERAS

Extrafino
Extrafino Cube
Cristal
Dubai
Moonstone
mate | brillo

SOBRE ENCIMERA

Tapa moonstone +
Lavabo Soft
Lavabo Dune
Lavabo Cosmos
mate | brillo

FOCOS

Aisha
Eric
Esther
Izaro
X
P

MEDIDAS

F45 70
F45 80
F45 100

ACABADOS

Blanco brillo
Grafito brillo
Morado brillo
Moka brillo
Negro brillo

AUXILIARES

Auxiliar 35
Columna 35
Estante 35

ESPEJOS

Ríos Lagos
Mares Neo

ENCIMERAS

Extrafino
Extrafino Cube
Cristal
Dubai
Moonstone
mate | brillo

SOBRE ENCIMERA

Tapa moonstone +
Lavabo Soft
Lavabo Dune
Lavabo Cosmos
mate | brillo

FOCOS

Aisha X
Eric (x2) P
Esther
Izaro

MEDIDAS

F45 70
F45 80
F45 100

ACABADOS

Blanco brillo
Grafito brillo
Morado brillo
Moka brillo
Negro brillo

AUXILIARES

Auxiliar 35 (x2)
Columna 35
Estante 35

ESPEJOS

Ríos
Mares
Corfú
Lagos
Neo

ENCIMERAS

Extrafino
Extrafino Cube
Cristal
Dubai
Moonstone
mate | brillo

SOBRE ENCIMERA

Tapa moonstone +
Lavabo Soft
Lavabo Dune
Lavabo Cosmos
mate | brillo

FOCOS

Aisha
Eric
Esther
Izaro
X
P

MEDIDAS

F45 70
F45 80
F45 100

ACABADOS

Blanco brillo
Grafito brillo
Morado brillo
Moka brillo
Negro brillo

AUXILIARES

Auxiliar 35
Columna 35
Estante 35

ESPEJOS

Ríos
Mares
Corfú
Lagos
Neo

ENCIMERAS

Extrafino
Extrafino Cube
Cristal
Dubai
Moonstone
mate | **brillo**

SOBRE ENCIMERA

Tapa moonstone +
Lavabo Soft
Lavabo Dune
Lavabo Cosmos
mate | brillo

FOCOS

Aisha
Eric
Esther
Izaro
X
P

MEDIDAS

F45 70
F45 80
F45 100

ACABADOS

Blanco brillo
Grafito brillo
Morado brillo
Moka brillo
Negro brillo

AUXILIARES

Auxiliar 35
Columna 35
Estante 35

ESPEJOS

Ríos
Lagos
Mares
Neo
Corfú

ENCIMERAS

Extrafino
Cristal
Dubai
Moonstone
mate | brillo

SOBRE ENCIMERA

Tapa moonstone +
Lavabo Soft
Lavabo Dune
Lavabo Cosmos
mate | brillo

FOCOS

Aisha
X
Eric
P
Esther
Izaro

1

2

3

4

1 Encimera Moonstone brillo

2 Cajones con guías ocultas
Juego de patas con regulación
Acabado morado brillo

3 Espejo Camerino 3 puertas
Foco LED Izaro blanco

4 Encimera Dubai morado
Acabado negro brillo

NIGER

fondo 45	blanco	color
MUEBLE 70	262 €	270 €
MUEBLE 80	266 €	274 €
MUEBLE 100	289 €	296 €

auxiliares	blanco	color
AUXILIAR 35	55 €	57 €
COLUMNA 35	175 €	180 €
ESTANTE 35	33 €	35 €

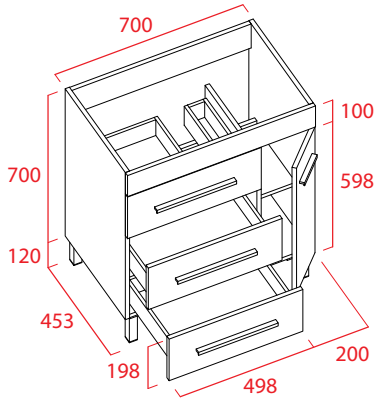

F 45 **MUEBLE 70** P1

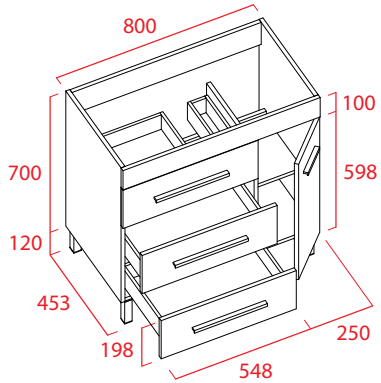

F 45 **MUEBLE 80** P1

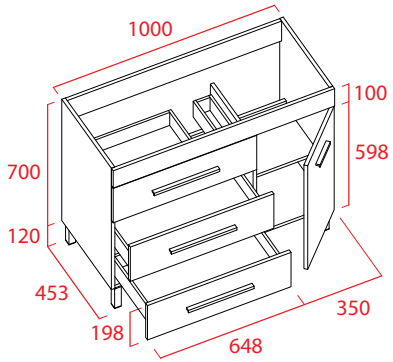

F 45 **MUEBLE 100** P1 P2

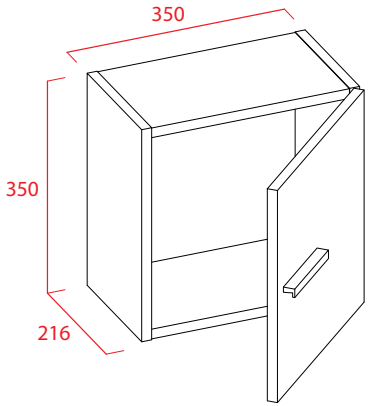

AUX **AUXILIAR 35**

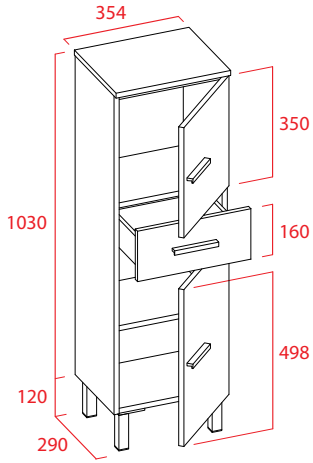

AUX **COLUMNA 35** P1

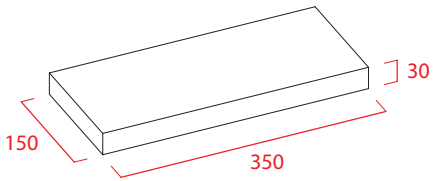

AUX **ESTANTE 35**

PERSONALICE SU MUEBLE
Pídanos presupuesto para
medidas y colores especiales

IVA no incluido

BLANCO BRILLO

GRAFITO BRILLO

MORADO BRILLO

MOKA BRILLO

NEGRO BRILLO

Descargue la serie NIGER y sus imágenes en alta resolución

torviscobanos.com/NIGER

DEVA

FRENTE		Tablero de partículas 16 mm. ❙ Acabados exterior laca alto brillo UV / alto brillo pulido / melamina ❙ Acabado interior melamina blanca ❙ Tiradores cromo brillo
ESTRUCTURA		Tablero de partículas 16 mm. ❙ Acabados exterior laca alto brillo UV / alto brillo pulido / melamina ❙ Acabado interior melamina blanca
HERRAJES	**CAJONES**	Guía oculta en acero inoxidable de alta calidad ❙ Tablero de partículas recubierto en PVC gris ❙ Extracción parcial con cierre amortiguado y silencioso ❙ Gran capacidad y resistencia
	BISAGRAS	Acero inoxidable de alta calidad con apertura a 95º ❙ Regulación y freno integrado
INSTALACIÓN		Suspendido con colgaderos ocultos regulables en profundidad y altura

MEDIDAS

F45 70
F45 80
F45 100

ACABADOS

Blanco brillo
Grafito brillo
Wengué

AUXILIARES

Auxiliar 35 (x2)
Columna 35
Estante 35

ESPEJOS

Ríos
Mares
Corfú
Lagos
Neo

ENCIMERAS

Extrafino
Extrafino Cube
Cristal
Dubai
Moonstone
mate | brillo

SOBRE ENCIMERA

Tapa moonstone +
Lavabo Soft
Lavabo Dune
Lavabo Cosmos
mate | brillo

FOCOS

Aisha
Eric
Esther
Izaro
X
P

MEDIDAS

F45 70
F45 80
F45 100

ACABADOS

Blanco brillo
Grafito brillo
Wengué

AUXILIARES

Auxiliar 35
Columna 35
Estante 35

ESPEJOS

Ríos
Mares
Corfú
Ocean
Lagos
Neo

ENCIMERAS

Extrafino
Extrafino Cube
Cristal
Dubai
Moonstone
mate | **brillo**

SOBRE ENCIMERA

Tapa moonstone +
Lavabo Soft
Lavabo Dune
Lavabo Cosmos
mate | brillo

FOCOS

Aisha
Eric
Esther
Izaro
X
P

MEDIDAS

F45 70
F45 80
F45 100

ACABADOS

Blanco brillo
Grafito brillo
Wengué

AUXILIARES

Auxiliar 35
Columna 35
Estante 35

ESPEJOS

Ríos
Mares
Corfú
Ocean
Lagos
Neo
Camerino
Aral

ENCIMERAS

Extrafino
Cristal
Dubai
Moonstone
mate | brillo

SOBRE ENCIMERA

Tapa moonstone +
Lavabo Soft
Lavabo Dune
Lavabo Cosmos
mate | brillo

FOCOS

Aisha
Eric
Esther
Izaro
X
P

1 Foco halógeno X
Espejo Ríos azul

2 Puertas con bisagras acero inoxidable
Acabado blanco brillo

3 Detalle cajón con guía oculta
Acabado grafito brillo

4 Detalle tirador Deva
Acabado Wengué

DEVA

fondo 45	blanco	wengué	grafito
MUEBLE 70	197 €	197 €	208 €
MUEBLE 80	204 €	204 €	216 €
MUEBLE 100	224 €	224 €	235 €
auxiliares			
AUXILIAR 35	54 €	54 €	62 €
COLUMNA 35	147 €	147 €	154 €
ESTANTE 35	33 €	33 €	35 €

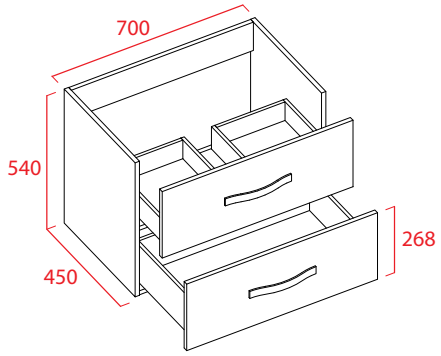

F 45 **MUEBLE 70** P1 C

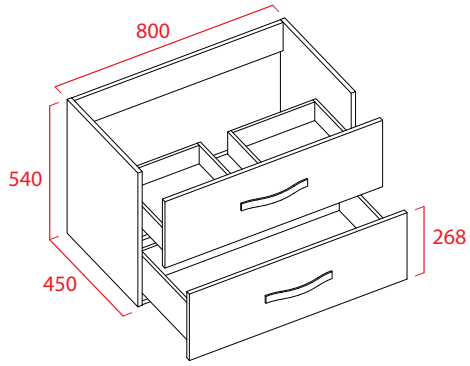

F 45 **MUEBLE 80** P1 C

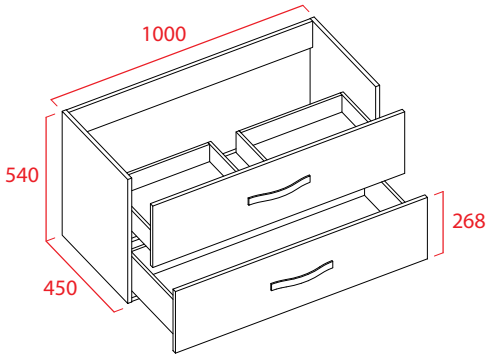

F 45 **MUEBLE 100** P1 P2 C

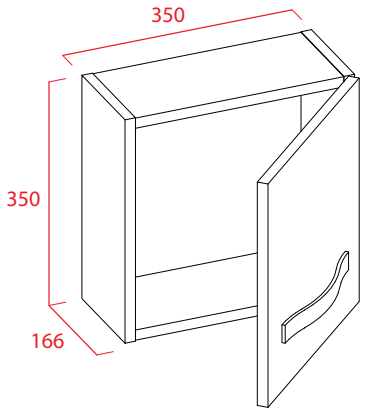

AUX **AUXILIAR 35**

PERSONALICE SU MUEBLE
Pídanos presupuesto para
medidas y colores especiales

IVA no incluido

P Compatibilidad con Organizadores para cajón superior

C Compatibilidad con Cubo para cajón inferior

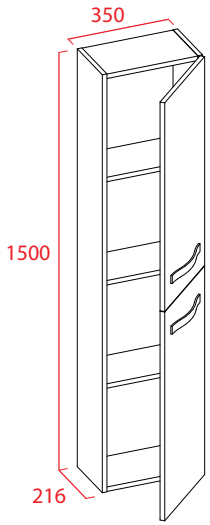

AUX **COLUMNA 35**

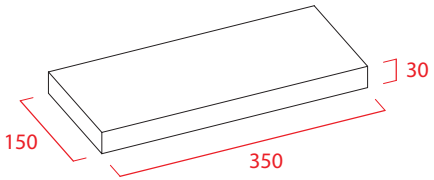

AUX **ESTANTE 35**

BLANCO BRILLO

GRAFITO BRILLO

WENGUÉ

Descargue la serie DEVA
y sus imágenes en alta resolución

torviscobanos.com/DEVA

SIL

FRENTE		Tablero de partículas 16 mm. ❙ Acabados exterior laca alto brillo UV / melamina ❙ Acabados interior melamina blanca / wengué ❙ Detalle de color en laca alto brillo pulido
ESTRUCTURA		Tablero de partículas 16 mm. ❙ Acabados exterior laca alto brillo UV / melamina ❙ Acabados interior melamina blanca / wengué
HERRAJES	**CAJONES**	Guía acabado galvanizado con rodamiento ❙ Tablero de partículas recubierto en PVC gris ❙ Gran capacidad con extracción parcial
	BISAGRAS	Acero inoxidable de alta calidad con apertura a 95º con regulación
INSTALACIÓN		Juego de patas en aluminio brillo ❙ 100x40x40 mm.

MEDIDAS

F39 60
F39 80
F45 60
F45 80
F45 100

ACABADOS

Blanco brillo
Wengué

KIT COLOR

Blanco brillo
Azul
Naranja
Pistacho
Morado
Wengué
Negro
Rojo

AUXILIARES

Colgar 35
Columna 35
Estante 35

ESPEJOS

Ríos
Mares
Corfú
Ocean
Lagos
Neo
Camerino
Aral

ENCIMERAS

Extrafino
Extrafino Cube
Cristal
Dubai
Moonstone
mate | brillo

SOBRE ENCIMERA

Tapa moonstone + Lavabo Soft
Lavabo Dune
Lavabo Cosmos
mate | **brillo**

FOCOS

Aisha
Eric
Esther
Izaro
X
P

MEDIDAS

F39 60 F45 60
F39 80 F45 80
F45 100

ACABADOS

Blanco brillo
Wengué

KIT COLOR

Blanco brillo Morado
Azul Wengué
Naranja Negro
Pistacho **Rojo**

AUXILIARES

Colgar 35 (x2)
Columna 35
Estante 35

ESPEJOS

Ríos Lagos
Mares Neo
Corfú Camerino
Ocean Aral

ENCIMERAS

Extrafino
Extrafino Cube
Cristal
Dubai
Moonstone
mate | brillo

SOBRE ENCIMERA

Tapa moonstone +
Lavabo Soft
Lavabo Dune
Lavabo Cosmos
mate | brillo

FOCOS

Aisha X
Eric P
Esther
Izaro

MEDIDAS

F39 60
F39 80
F45 60
F45 80
F45 100

ACABADOS

Blanco brillo
Wengué

KIT COLOR

Blanco brillo
Azul
Naranja
Pistacho
Morado
Wengué
Negro
Rojo

AUXILIARES

Colgar 35
Columna 35
Estante 35

ESPEJOS

Ríos
Mares
Corfú
Ocean
Lagos
Neo

ENCIMERAS

Extrafino
Extrafino Cube
Cristal
Dubai
Moonstone
mate | brillo

SOBRE ENCIMERA

Tapa moonstone +
Lavabo Soft
Lavabo Dune
Lavabo Cosmos
mate | brillo

FOCOS

Aisha
Eric
Esther
Izaro
X
P

MEDIDAS

F39 60 F45 60
F39 80 **F45 80**
F45 100

ACABADOS

Blanco brillo
Wengué

KIT COLOR

Blanco brillo Morado
Azul Wengué
Naranja **Negro**
Pistacho Rojo

AUXILIARES

Colgar 35
Columna 35
Estante 35 (x2)

ESPEJOS

Ríos Lagos
Mares Neo
Corfú Camerino
Ocean Aral

ENCIMERAS

Extrafino
Extrafino Cube
Cristal
Dubai
Moonstone
mate | brillo

SOBRE ENCIMERA

Tapa moonstone +
Lavabo Soft
Lavabo Dune
Lavabo Cosmos
mate | brillo

FOCOS

Aisha X
Eric P
Esther
Izaro

MEDIDAS

F39 60
F39 80
F45 60
F45 80
F45 100

ACABADOS

Blanco brillo
Wengué

KIT COLOR

Blanco brillo
Azul
Naranja
Pistacho
Morado
Wengué
Negro
Rojo

AUXILIARES

Colgar 35
Columna 35
Estante 35

ESPEJOS

Ríos
Mares
Corfú
Lagos
Camerino
Aral

ENCIMERAS

Extrafino
Extrafino Cube
Cristal
Moonstone
mate | brillo

SOBRE ENCIMERA

Tapa moonstone +
Lavabo Soft
Lavabo Dune
Lavabo Cosmos
mate | brillo

FOCOS

Aisha
Eric
Esther
Izaro
X
P

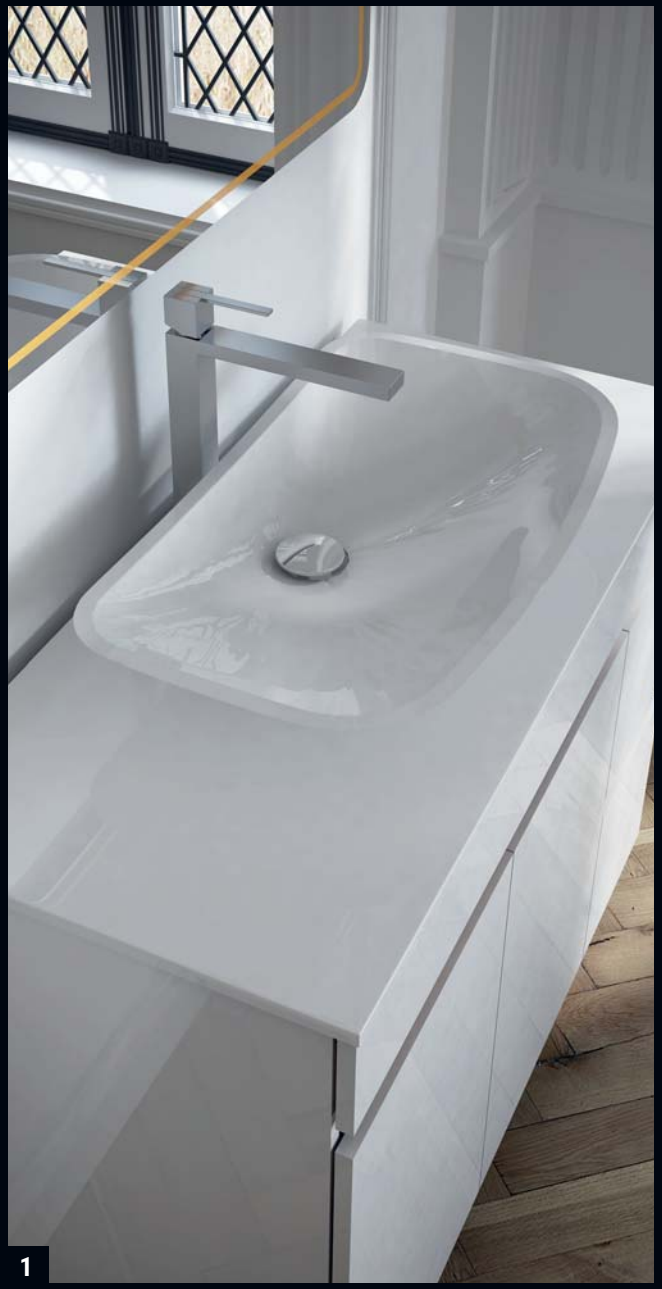

1 Tapa Moonstone con Lavabo Soft brillo
Espejo Mares naranja

2 Encimera Cristal negro
Acabado blanco brillo
Kit negro

3 Puertas con bisagras acero inoxidable
Cajones con guías de rodamiento
Acabado wengué

4 Encimera Extrafino
Espejo Rios rojo
Kit rojo

SIL

fondo 39

MUEBLE 60	157 €
MUEBLE 80	169 €

fondo 45

MUEBLE 60	161 €
MUEBLE 80	173 €
MUEBLE 100	193 €

auxiliares

COLGAR 35	86 €
COLUMNA 35	152 €
ESTANTE 35	33 €

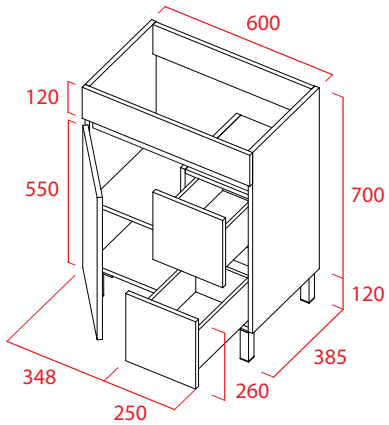

F 39 **MUEBLE 60** P1

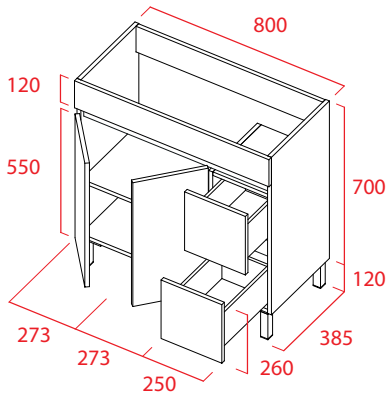

F 39 **MUEBLE 80** P1

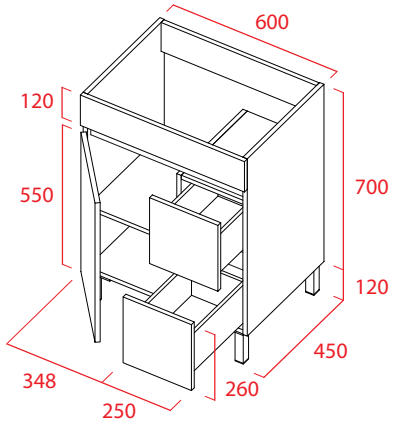

F 45 **MUEBLE 60** P1

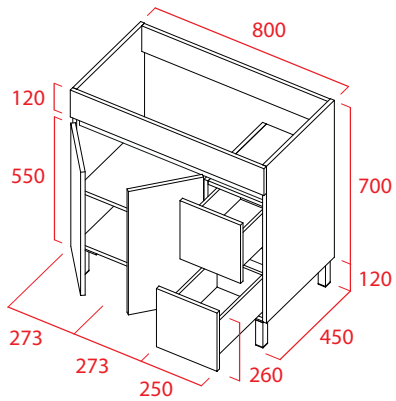

F 45 **MUEBLE 80** P1

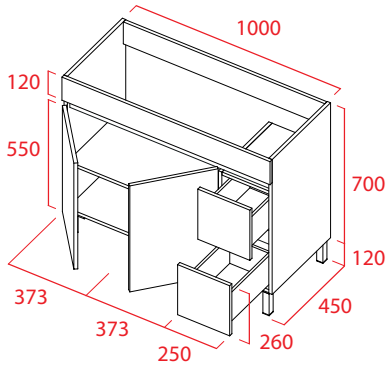

F 45 **MUEBLE 100** P1

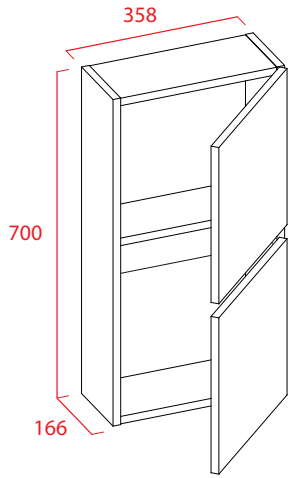

AUX **COLGAR 35**

PERSONALICE SU MUEBLE
Pídanos presupuesto para
medidas y colores especiales

IVA no incluido

P Compatibilidad con Organizadores para cajónes

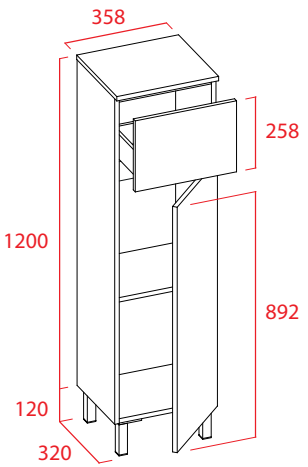

AUX COLUMNA 35 P1

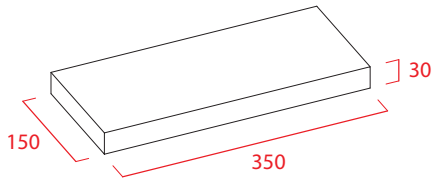

AUX ESTANTE 35

Descargue la serie SIL
y sus imágenes en alta resolución

torviscobanos.com/SIL

BLANCO BRILLO

WENGUÉ

NAVIA

FRENTE		Tablero densidad media (MDF) 19 mm. ❙ Acabados exterior laca mate ❙ Acabados interior laca mate ❙ Detalle de color en laca alto brillo pulido / acero
ESTRUCTURA		Costados laterales tablero densidad media (MDF) 40 mm. ❙ Tablero de partículas 16 mm. ❙ Acabados exterior laca mate ❙ Acabados interior laca mate
HERRAJES	**CAJONES**	Guía oculta en acero inoxidable de alta calidad ❙ Tablero de partículas recubierto en PVC gris ❙ Extracción parcial con cierre amortiguado y silencioso ❙ Gran capacidad y resistencia
	BISAGRAS	Acero inoxidable de alta calidad con apertura a 95º ❙ Regulación y freno integrado
INSTALACIÓN		Suspendido con colgaderos ocultos regulables en profundidad y altura ❙ Juego de patas en aluminio brillo ❙ 200x40x40 mm.

MEDIDAS
F45 80
F45 100

ACABADOS
Blanco mate
Plomo mate

KIT COLOR
Blanco mate
Plomo mate
Wengué natura
Morado natura
Acero

AUXILIARES
Colgar 35
Juego 4 Patas

ESPEJOS
Ríos
Mares
Corfú
Aral
Lagos
Neo
Navia

ENCIMERAS
Extrafino redondeado
Cristal redondeado
Dubai redondeado

FOCOS
Aisha
Eric
Esther
Izaro
X
P

MEDIDAS

F45 80
F45 100

ACABADOS

Blanco mate
Plomo mate

KIT COLOR

Blanco mate
Plomo mate
Wengué natura
Morado natura
Acero

AUXILIARES

Colgar 35
Juego 4 Patas

ESPEJOS

Ríos
Mares
Corfú
Aral
Lagos
Neo
Navia

ENCIMERAS

Extrafino redondeado
Cristal redondeado
Dubai redondeado

FOCOS

Aisha
Eric
Esther
Izaro
X
P

MEDIDAS

F45 80
F45 100

ACABADOS

Blanco mate
Plomo mate

KIT COLOR

Blanco mate
Plomo mate
Wengué natura
Morado natura
Acero

AUXILIARES

Colgar 35
Juego 4 Patas

ESPEJOS

Ríos
Mares
Corfú
Aral
Lagos
Neo
Navia

ENCIMERAS

Extrafino redondeado
Cristal redondeado
Dubai redondeado

FOCOS

Aisha
Eric
Esther
Izaro
X
P

1 Acabado plomo mate
Kit acero

2 Espejo Neo retroiluminado

3 Encimera Cristal morado esquinas redondeadas
Acabado blanco mate
Kit morado natura

NAVIA

fondo 45	blanco	gris
MUEBLE 80	289 €	355 €
MUEBLE 100	309 €	381 €

auxiliares	blanco	gris
COLGAR 35	92 €	113 €
ESTANTE 35	33 €	35 €

JUEGO DE 4 PATAS CROMADAS	23 €

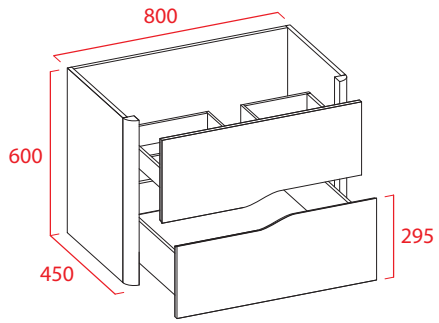

F 45 **MUEBLE 80** P1

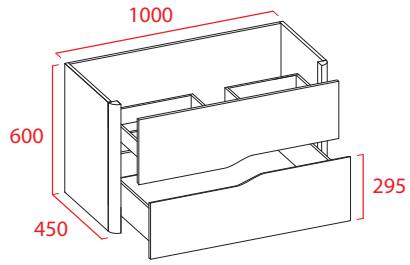

F 45 **MUEBLE 100** P1 P2

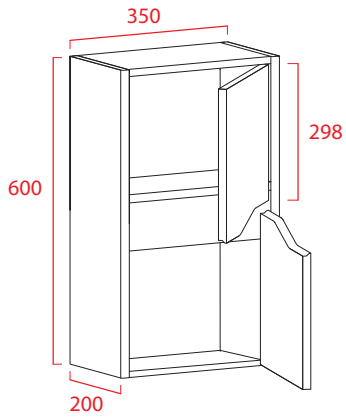

AUX **COLGAR 35**

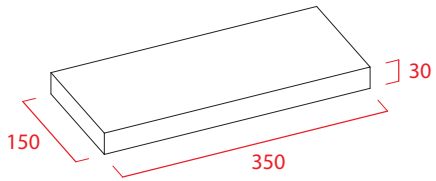

AUX **ESTANTE 35**

PERSONALICE SU MUEBLE
Pídanos presupuesto para
medidas y colores especiales

IVA no incluido

BLANCO MATE

PLOMO MATE

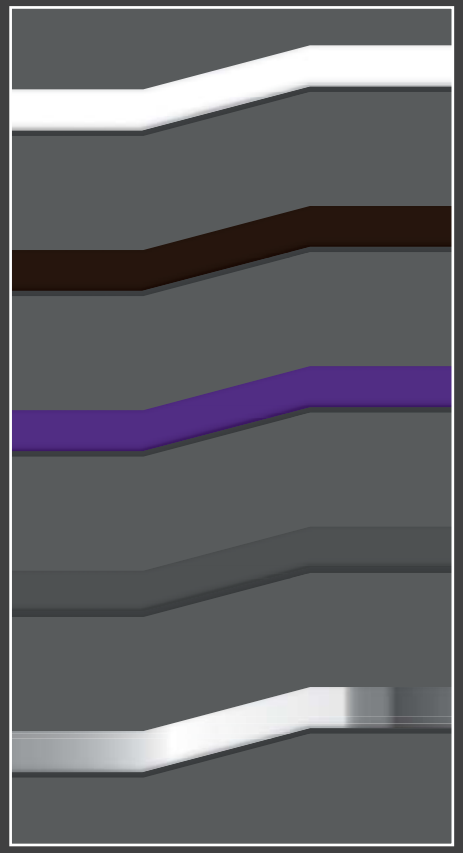

Blanco mate

Wengué natura

Morado natura

Plomo mate

Acero

Descargue la serie NAVIA y sus imágenes en alta resolución

torviscobanos.com/NAVIA

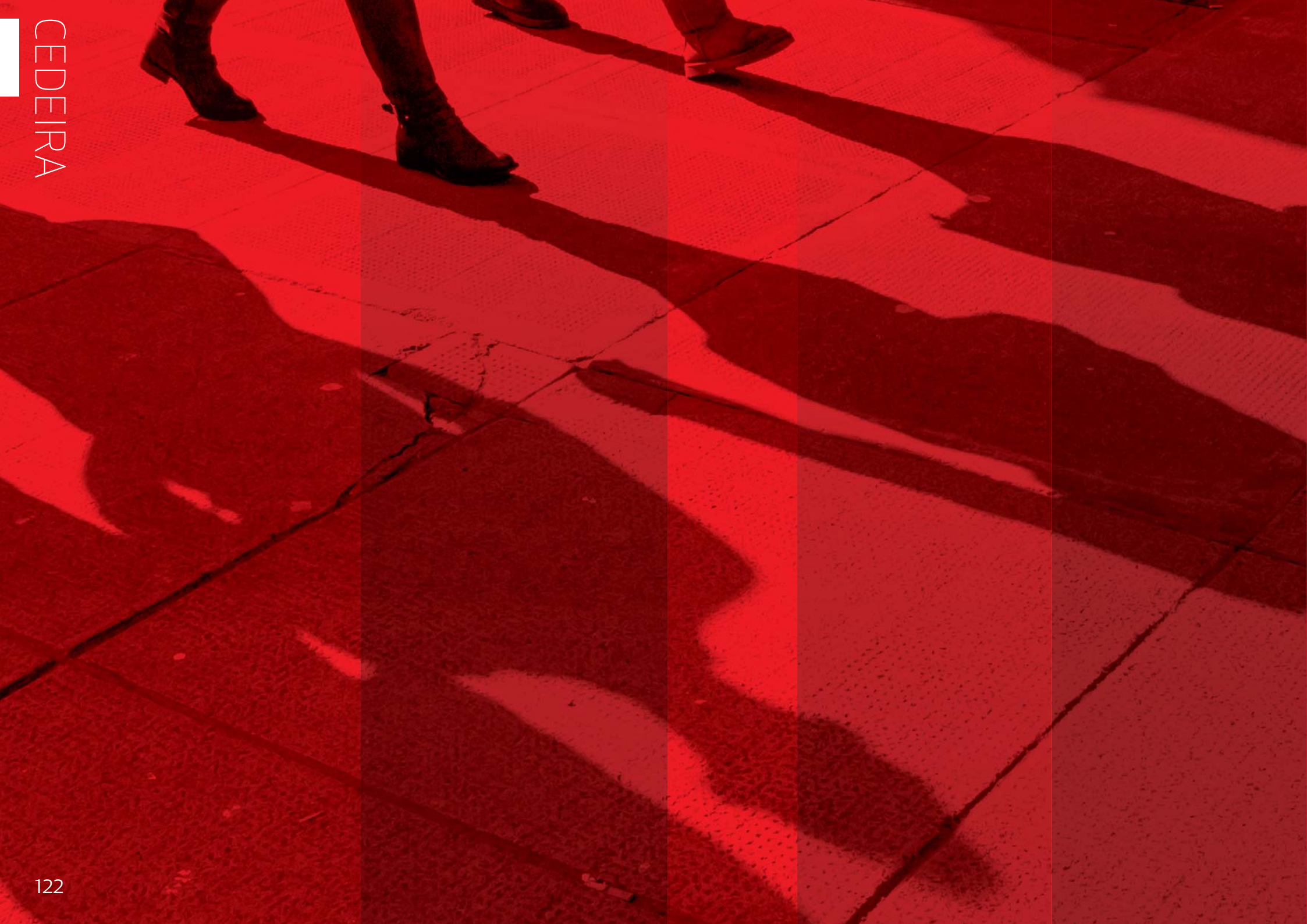

CEDEIRA

FRENTE		Tablero densidad media (MDF) 16 mm. ❙ Acabado exterior laca alto brillo UV ❙ Acabado interior melamina blanca | Tiradores cromo mate
ESTRUCTURA		Tablero de partículas 16 mm. ❙ Acabado exterior laca alto brillo UV ❙ Acabado interior melamina blanca
HERRAJES	**CAJONES**	Guía acabado galvanizado con rodamiento ❙ Tablero de partículas recubierto en PVC blanco ❙ Gran capacidad con extracción parcial
	BISAGRAS	Acero inoxidable de alta calidad con apertura a 95º con regulación
INSTALACIÓN		A suelo con protectores de 2 mm. en ABS

MEDIDAS

FS40 50
FS41 63
F53 60
F53 70
F53 80
F53 90
F53 100

ACABADOS

Blanco brillo

AUXILIARES

Colgar 40
Columna 40
Estante 35

ESPEJOS

Ríos
Mares
Corfú
Ocean
Lagos
Neo
Camerino
Aral

ENCIMERAS

Cedeira
Lavabo encastrar

FOCOS

Aisha
Eric
Esther
Izaro
X
P

MEDIDAS

FS40 50
FS41 63
F53 60
F53 70
F53 80
F53 90
F53 100

ACABADOS

Blanco brillo

AUXILIARES

Colgar 40
Columna 40
Estante 35

ESPEJOS

Ríos
Mares
Corfú
Ocean
Lagos
Neo
Camerino
Aral

ENCIMERAS

Cedeira
Lavabo encastrar

FOCOS

Aisha
Eric
Esther
Izaro
X
P

MEDIDAS

FS40 50
FS41 63
F53 60
F53 70
F53 80
F53 90
F53 100

ACABADOS

Blanco brillo

AUXILIARES

Colgar 40
Columna 40
Estante 35

ESPEJOS

Ríos
Mares
Corfú
Ocean
Lagos
Neo
Camerino
Aral

ENCIMERAS

Cedeira
Lavabo encastrar

FOCOS

Aisha
Eric
Esther
Izaro
X
P

MEDIDAS

FS40 50
FS41 63
F53 60
F53 70
F53 80
F53 90
F53 100

ACABADOS

Blanco brillo

AUXILIARES

Colgar 40
Columna 40
Estante 35

ESPEJOS

Ríos
Mares
Corfú
Ocean
Lagos
Neo
Camerino
Aral

ENCIMERAS

Cedeira
Lavabo encastrar

FOCOS

Aisha
Eric
Esther
Izaro
X
P

MEDIDAS

FS40 50
FS41 63
F53 60
F53 70
F53 80
F53 90
F53 100

ACABADOS

Blanco brillo

AUXILIARES

Colgar 40
Columna 40
Estante 35

ESPEJOS

Ríos
Mares
Corfú
Lagos
Camerino
Aral

ENCIMERAS

Cedeira
Lavabo encastrar

FOCOS

Aisha
Eric
Esther
Izaro
X
P

MEDIDAS

FS40 50
FS41 63
F53 60
F53 70
F53 80
F53 90
F53 100

ACABADOS

Blanco brillo

AUXILIARES

Colgar 40
Columna 40
Estante 35

ESPEJOS

Ríos
Mares
Corfú
Lagos
Camerino
Aral

FOCOS

Aisha
Eric
Esther
Izaro
X
P

MEDIDAS

FS40 50
FS41 63
F53 60
F53 70
F53 80
F53 90
F53 100

ACABADOS

Blanco brillo

AUXILIARES

Colgar 40
Columna 40
Estante 35

ESPEJOS

Lagos
Mares
Corfú
Camerino
Aral
Rios

ENCIMERAS

50 mini

FOCOS

Aisha
Eric
Esther
Izaro
X
P

1 Detalle tirador Cedeira

2 Foco halógeno P cromo
Espejo Rios blanco

3 Encimera Cedeira compac marfil
Lavabo Encastrar

4 Mueble Cedeira 50x40
Lavabo especial 50 Mini

CEDEIRA

fondo especial

MUEBLE 50	140 €
MUEBLE 63	141 €

fondo 53

MUEBLE 60	153 €
MUEBLE 70	167 €
MUEBLE 80	180 €
MUEBLE 90	201 €
MUEBLE 100	213 €

auxiliares

COLGAR 40	87 €
COLUMNA 40	174 €
ESTANTE 35	33 €

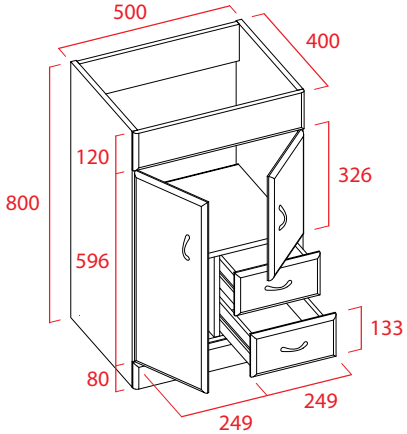

FS 40 **MUEBLE 50** P1

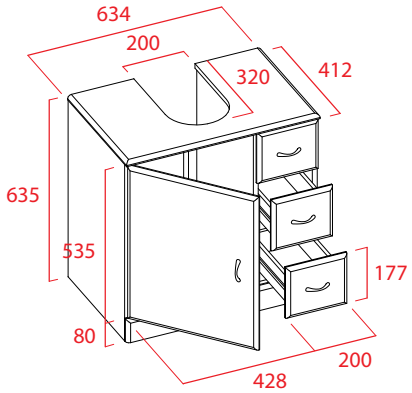

FS 41 **MUEBLE 63**

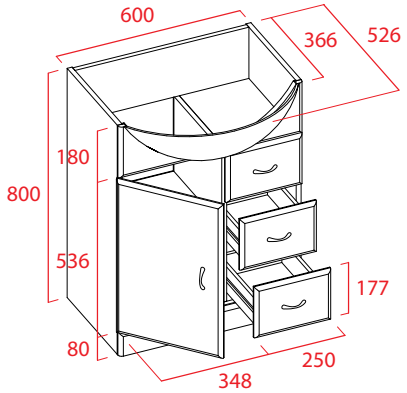

F 53 **MUEBLE 60** P1

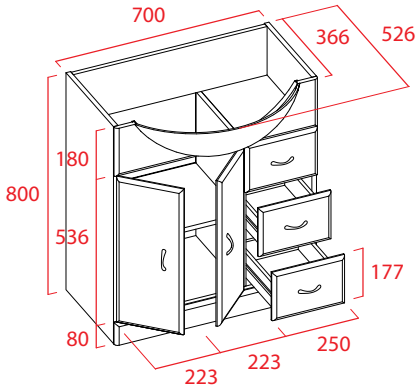

F 53 **MUEBLE 70** P1

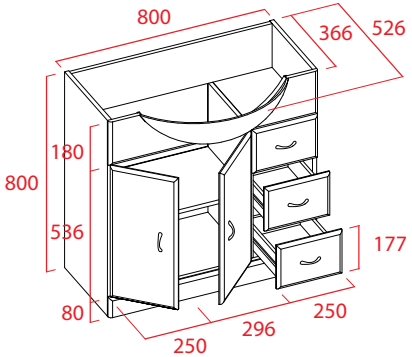

F 53 **MUEBLE 80** P1

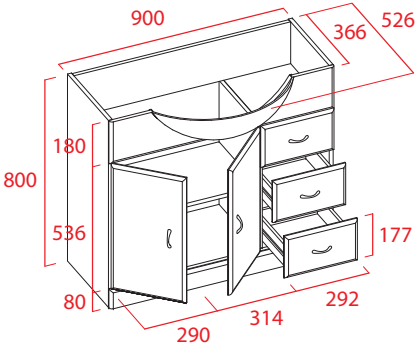

F 53 **MUEBLE 90** P1

PERSONALICE SU MUEBLE
Pídanos presupuesto para medidas y colores especiales

IVA no incluido

P Compatibilidad con Organizadores para cajón superior

BLANCO BRILLO

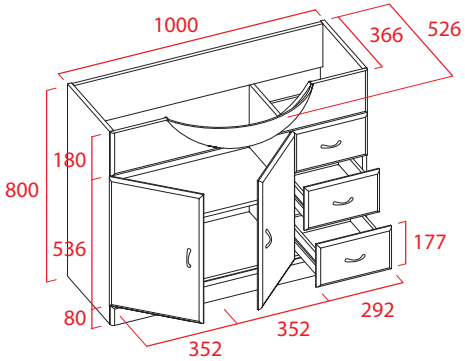

F 53 **MUEBLE 100** P1

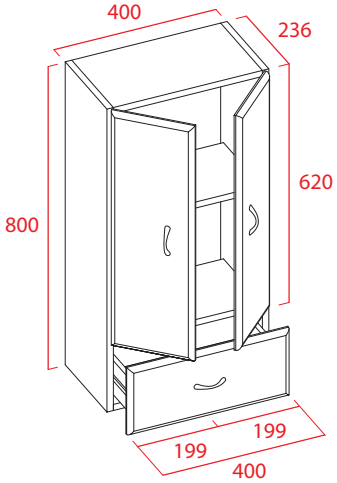

AUX **COLGAR 40** P1

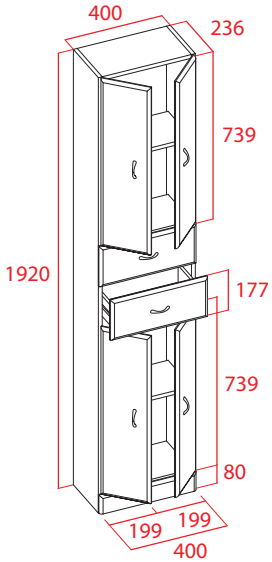

AUX **COLUMNA 40** P1

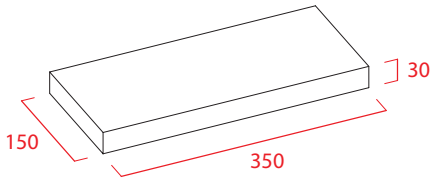

AUX **ESTANTE 40**

Descargue la serie CEDEIRA
y sus imágenes en alta resolución

torviscobanos.com/CEDEIRA

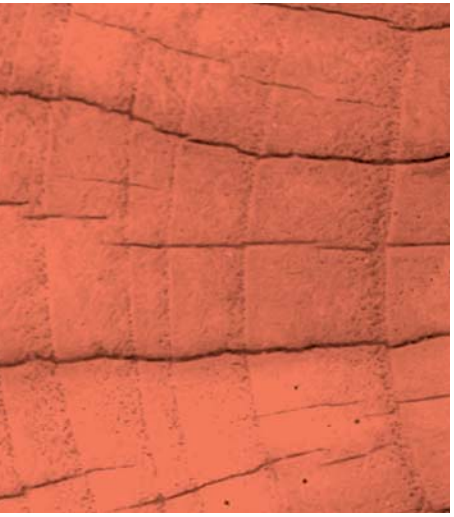

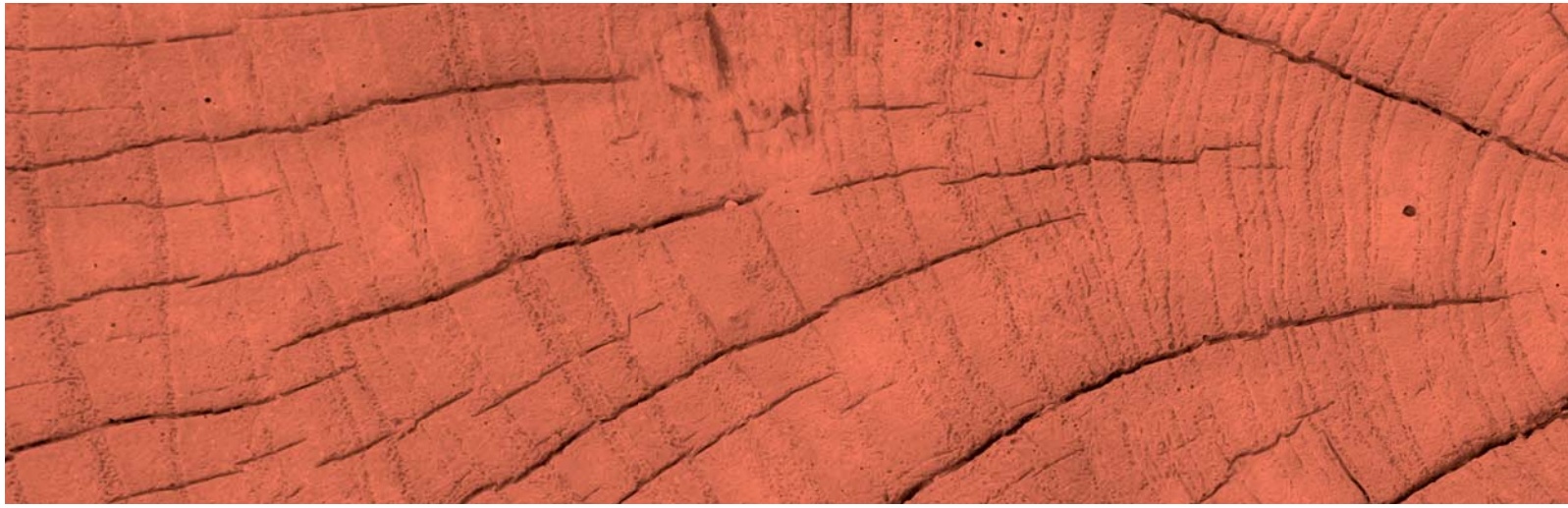

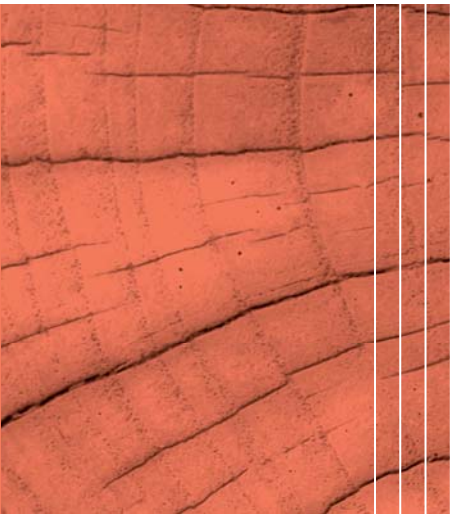

SERIE **NATURA**

TORVISCO GROUP presenta la nueva gama de muebles **NATURA**, una apuesta por la **madera natural** como materia prima principal.

Nuevos diseños que cubren desde los aires retro de finales del siglo XX, hasta las líneas más modernas, refinadas y sencillas.

Para la fabricación de estos muebles se ha hecho una cuidadosa selección de materiales, siendo necesaria la importación de **Pino Radiata de Nueva Zelanda** junto con **lacas italianas de alta calidad** para conseguir acabados de tacto cálido y sedoso.

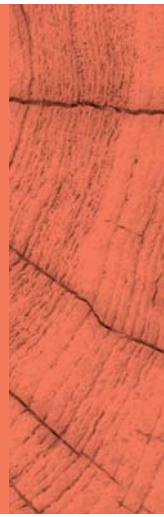

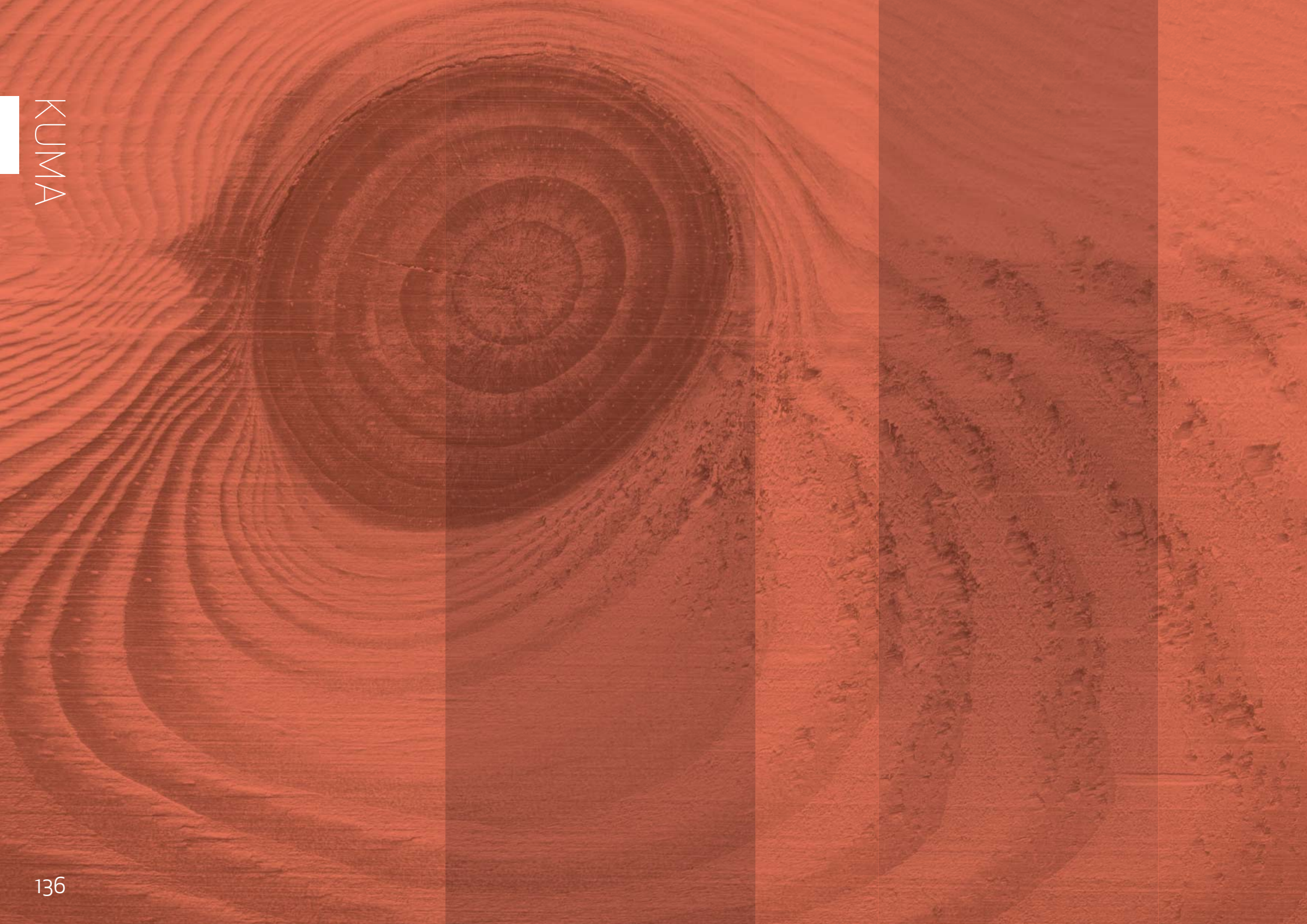

KUMA

FRENTE		Tablero Pino macizo Insignis de 16 mm. ❙ Acabados exterior poliuretano Nature mate ❙ Acabados interior poliuretano Nature mate ❙ Tiradores cromo brillo
ESTRUCTURA		Tablero Pino Insignis macizo ❙ Acabados exterior poliuretano Nature mate ❙ Acabado interior poliuretano Nature mate
HERRAJES	**CAJONES**	Tablero densidad media (MDF) lacados en poliuretano Nature mate ❙ Guía oculta en acero inoxidable de alta calidad ❙ Extracción parcial con cierre amortiguado y silencioso | Gran capacidad y resistencia
	BISAGRAS	Oculta súper acodada ❙ Regulación y freno integrado
INSTALACIÓN		Suspendido con colgaderos ocultos regulables en profundidad y altura

MEDIDAS

F45 80
F45 100
F45 120

ACABADOS

Wengué natura
Nogal tabaco

COLOR FRENTE

Wengué natura
Nogal tabaco
Blanco transtúcido

AUXILIARES

Colgar 35
Columna 35

ESPEJOS

Mares
Rios
Neo
Lagos
Kuma

ENCIMERAS

Extrafino
Cristal
Moonstone
mate | brillo

SOBRE ENCIMERA

Tapa moonstone +
Lavabo Soft
Lavabo Dune
Lavabo Cosmos
mate | brillo

FOCOS

Aisha
Eric
Esther
Izaro (x2)
X
P

MEDIDAS
F45 80
F45 100
F45 120

ACABADOS
Wengué natura
Nogal tabaco

COLOR FRENTE
Wengué natura
Nogal tabaco
Blanco transtúcido

AUXILIARES
Colgar 35
Columna 35

ESPEJOS
Mares
Rios
Neo
Lagos
Kuma

ENCIMERAS
Extrafino
Cristal
Dubai (B.P.)
Moonstone
mate | brillo

SOBRE ENCIMERA
Tapa moonstone +
Lavabo Soft
Lavabo Dune
Lavabo Cosmos
mate | brillo

FOCOS
Aisha
Eric
Esther
Izaro
X
P

MEDIDAS

F45 80
F45 100
F45 120

ACABADOS

Wengué natura
Nogal tabaco

COLOR FRENTE

Wengué natura
Nogal tabaco
Blanco transtúcido

AUXILIARES

Colgar 35
Columna 35

ESPEJOS

Ríos
Mares
Lagos
Neo
Kuma

ENCIMERAS

Extrafino
Extrafino Cube
Cristal
Dubai
Moonstone
mate | **brillo**

SOBRE ENCIMERA

Tapa moonstone +
Lavabo Soft
Lavabo Dune
Lavabo Cosmos
mate | brillo

FOCOS

Aisha
Eric
Esther
Izaro
X
P
Zamira

MEDIDAS

F45 80
F45 100
F45 120

ACABADOS

Wengué natura
Nogal tabaco

COLOR FRENTE

Wengué natura
Nogal tabaco
Blanco transtúcido

AUXILIARES

Colgar 35
Columna 35

ESPEJOS

Ríos
Mares
Lagos
Neo
Kuma

ENCIMERAS

Extrafino
Extrafino Cube
Cristal
Dubai
Moonstone
mate | brillo

SOBRE ENCIMERA

Tapa moonstone +
Lavabo Soft
Lavabo Dune
Lavabo Cosmos
mate | brillo

FOCOS

Aisha
Eric
Esther
Izaro
X
P
Zamira

MEDIDAS

F45 80
F45 100
F45 120

ACABADOS

Wengué natura
Nogal tabaco

COLOR FRENTE

Wengué natura
Nogal tabaco
Blanco transtúcido

AUXILIARES

Colgar 35
Columna 35

ESPEJOS

Mares
Rios
Mares
Lagos
Kuma

ENCIMERAS

Extrafino
Cristal
Moonstone
mate | brillo

SOBRE ENCIMERA

Tapa moonstone + Lavabo Soft
Lavabo Dune
Lavabo Cosmos
mate | brillo

FOCOS

Aisha
Eric
Esther
Izaro
X
P

1 Encimera Moonstone 2 senos mate
Acabado nogal tabaco

2 Foco LED Esther cromo
Espejo Kuma wengué natura

3 Encimera Dubai marrón metalizado
Cajón con guía oculta y separadores en estructura
Acabado nogal tabaco + blanco translúcido

4 Puerta con bisagras ocultas súper acodadas
Acabado wengué natura + blanco translúcido

KUMA

fondo 45	
MUEBLE 80	513 €
MUEBLE 100	544 €
MUEBLE 120	583 €
auxiliares	
COLGAR 35	289 €
COLUMNA 35	559 €

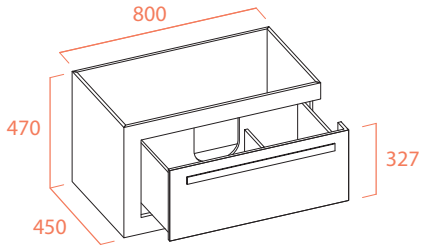

F 45 **MUEBLE 80**

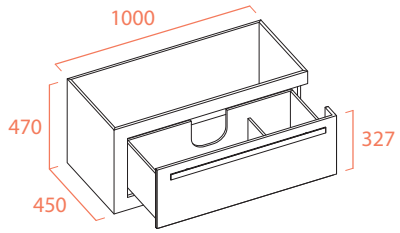

F 45 **MUEBLE 100**

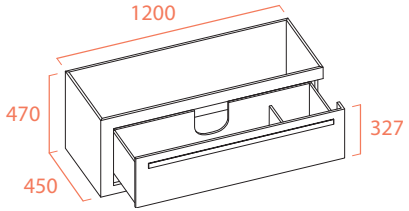

F 45 **MUEBLE 120**

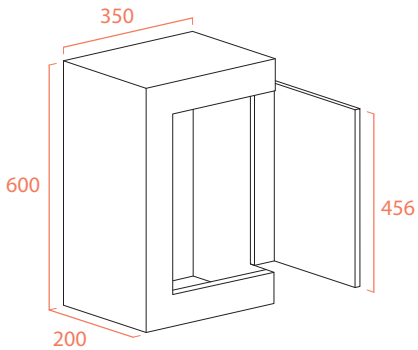

AUX **COLGAR 35**

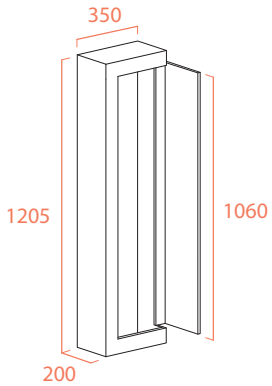

AUX **COLUMNA 35**

PERSONALICE SU MUEBLE
Pídanos presupuesto para
medidas y colores especiales

IVA no incluido

WENGUÉ NATURA +
BLANCO TRANSLÚCIDO

WENGUÉ NATURA

NOGAL TABACO +
BLANCO TRANSLÚCIDO

NOGAL TABACO

Descargue la serie KUMA
y sus imágenes en alta resolución

torviscobanos.com/KUMA

ERIE

FRENTE		Tablero densidad media (MDF) 16mm. ❙ Acabados exterior laca de alta calidad Fibralac mate ❙ Acabados interior laca de alta calidad Fibralac mate ❙ Tiradores cromo brillo en aluminio
ESTRUCTURA		Pino Radiata y tablero de densidad media (MDF) laca de alta calidad Fibralac mate ❙ Acabados exterior laca de alta calidad Fibralac mate ❙ Acabado interior laca de alta calidad Fibralac mate
HERRAJES	**CAJONES**	Tablero densidad media (MDF) lacados en alta calidad Fibralac mate ❙ Guía oculta en acero inoxidable de alta calidad ❙ Extracción parcial con cierre amortiguado y silencioso ❙ Gran capacidad y resistencia
	BISAGRAS	Acero inoxidable de alta calidad con apertura a 95º ❙ Regulación y freno integrado
INSTALACIÓN		A suelo con patas en madera maciza de Pino Radiata integradas en la estructura

MEDIDAS

F45 80
F45 100
F45 120

ACABADOS

Blanco mate
Negro mate
Champán (B.P.)
Oro (B.P.)
Plata (B.P.)

AUXILIARES

Columna 40

ESPEJOS

Ríos
Mares
Aral
Lagos
Neo
Erie

ENCIMERAS

Extrafino
Extrafino Cube
Cristal
Dubai
Moonstone
mate | brillo

SOBRE ENCIMERA

Tapa moonstone +
Lavabo Soft
Lavabo Dune
Lavabo Cosmos
mate | brillo

FOCOS

Aisha
Eric
Esther
Izaro
X
P
Zamira

MEDIDAS

F45 80
F45 100
F45 120

ACABADOS

Blanco mate
Negro mate
Champán (B.P.)
Oro (B.P.)
Plata (B.P.)

AUXILIARES

Columna 40

ESPEJOS

Ríos
Mares
Aral
Lagos
Neo
Erie

ENCIMERAS

Extrafino
Extrafino Cube
Cristal
Dubai
Moonstone
mate | brillo

SOBRE ENCIMERA

Tapa moonstone +
Lavabo Soft
Lavabo Dune
Lavabo Cosmos
mate | brillo

FOCOS

Aisha
Eric
Esther
Izaro
X
P
Zamira

MEDIDAS

F45 80
F45 100
F45 120

ACABADOS

Blanco mate
Negro mate
Oro (B.P.)
Champán (B.P.)
Plata (B.P.)

AUXILIARES

Columna 40

ESPEJOS

Mares **Erie**
Rios Aral
Lagos

ENCIMERAS

Extrafino
Extrafino Cube
Cristal
Moonstone
mate | brillo

SOBRE ENCIMERA

Tapa moonstone +
Lavabo Soft
Lavabo Dune
Lavabo Cosmos
mate | brillo

FOCOS

Aisha X
Eric P
Esther **Zamira**
Izaro

1 Foco Zamira cromo
Espejo Erie champán (B.P.)

2 Cajones con guía oculta
Acabado blanco mate

3 Tapa Moonstone con Lavabo Soft mate
Acabado negro mate

4 Mueble Erie con Tapa Moonstone
Acabado blanco mate

5 Detalle tirador
Acabado negro mate

ERIE

fondo 45	color básico	color especial
MUEBLE 80	714 €	775 €
MUEBLE 100	756 €	818 €
MUEBLE 120	797 €	878 €
auxiliares		
COLUMNA 40	741 €	799 €

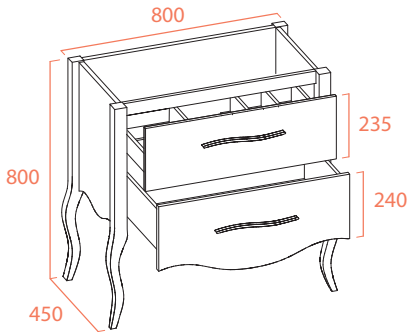

F 45 **MUEBLE 80**

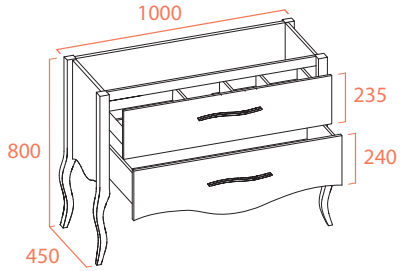

F 45 **MUEBLE 100**

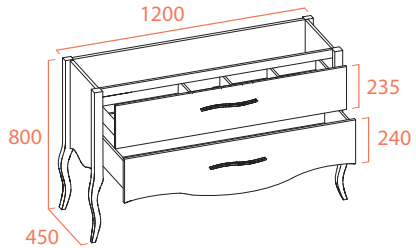

F 45 **MUEBLE 120**

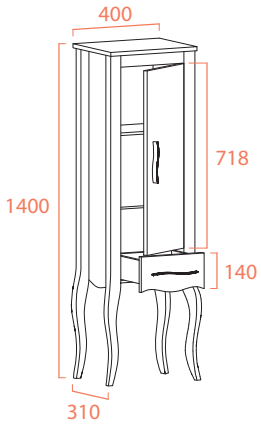

AUX **COLUMNA 40**

PERSONALICE SU MUEBLE
Pídanos presupuesto para
medidas y colores especiales

IVA no incluido

BLANCO MATE

NEGRO MATE

CHAMPÁN BAJO PEDIDO

ORO BAJO PEDIDO

PLATA BAJO PEDIDO

Descargue la serie ERIE
y sus imágenes en alta resolución

torviscobanos.com/ERIE

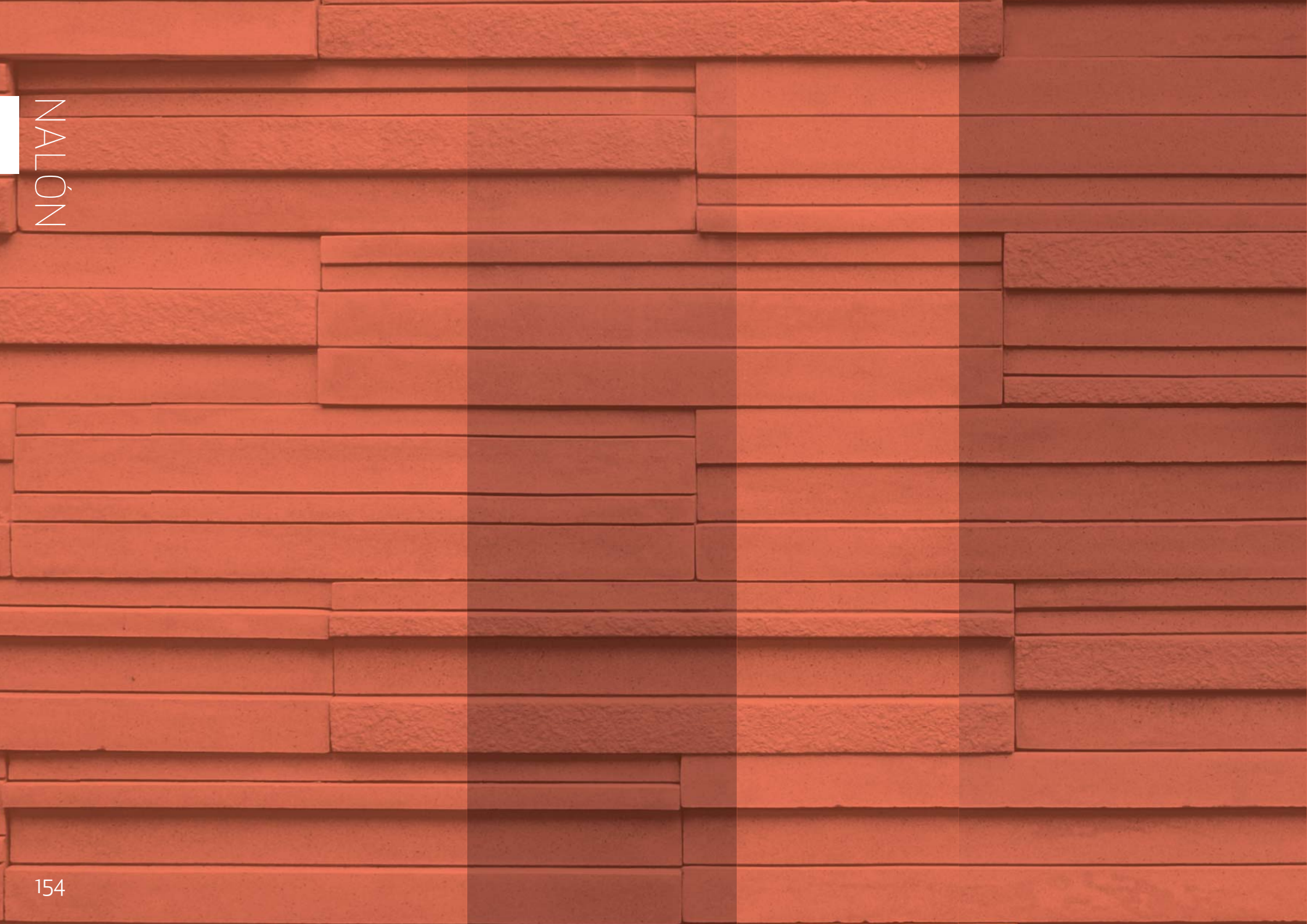

NALÓN

FRENTE		Tablero estratifi cado de alta densidad pixelado ❙ Acabados exterior estratifi cado de alta densidad pixelado ❙ Acabados interior estratifi cado de alta densidad pixelado ❙ Tiradores cromo brillo
ESTRUCTURA		Pino Radiata y tablero de densidad media (MDF) chapado en Pino Radiata ❙ Acabados exterior chapado en Pino Radiata ❙ Acabado interior chapado en Pino Radiata
HERRAJES	**CAJONES**	Tablero densidad media (MDF) lacados en poliuretano Nature mate ❙ Guía oculta en acero inoxidable de alta calidad ❙ Extracción parcial con cierre amortiguado y silencioso ❙ Gran capacidad y resistencia
	BISAGRAS	Acero inoxidable de alta calidad con apertura a 95º ❙ Regulación y freno integrado
INSTALACIÓN		Suspendido con colgaderos ocultos regulables en profundidad y altura. ❙ Juego de patas en madera maciza de Pino Radiata ❙ 200x40x40 mm.

MEDIDAS

F45 80
F45 100

ACABADOS

Blanco mate + Negro pixel
Wengué natura + Beige

AUXILIARES

Auxiliar 35
Juego 4 patas

ESPEJOS

Ríos
Mares
Aral
Lagos
Neo
Nalón

ENCIMERAS

Extrafino
Extrafino Cube
Cristal
Dubai
Moonstone
mate | brillo

SOBRE ENCIMERA

Tapa moonstone + Lavabo Soft
Lavabo Dune
Lavabo Cosmos
mate | **brillo**

FOCOS

Aisha
Eric
Esther
Izaro
X
P

MEDIDAS

F45 80
F45 100

ACABADOS

Blanco mate + Negro pixel
Wengué natura + Beige

AUXILIARES

Auxiliar 35 (x2)
Juego 4 Patas

ESPEJOS

Ríos
Mares
Lagos
Neo
Nalón

ENCIMERAS

Extrafino
Extrafino Cube
Cristal
Dubai
Moonstone
mate | brillo

SOBRE ENCIMERA

Tapa moonstone +
Lavabo Soft
Lavabo Dune
Lavabo Cosmos
mate | brillo

FOCOS

Aisha
Eric
Esther
Izaro
X
P

MEDIDAS

F45 80
F45 100

ACABADOS

Blanco mate + Negro pixel
Wengué natura + Beige

AUXILIARES

Auxiliar 35 (x2)
Juego 4 patas

ESPEJOS

Ríos
Mares
Aral
Lagos
Neo
Nalón

ENCIMERAS

Extrafino
Extrafino Cube
Cristal
Dubai
Moonstone
mate | brillo

SOBRE ENCIMERA

Tapa moonstone +
Lavabo Soft
Lavabo Dune
Lavabo Cosmos
mate | brillo

FOCOS

Aisha X
Eric P
Esther
Izaro

1 Espejo Nalón wengué natura
Foco LED Esther cromo

2 Encimera Dubai negro metalizado
Acabado blanco mate + negro pixel

3 Cajón con guía oculta
Organizador (C)
Acabado wengué natura + beige

4 Tapa Moonstone con Lavabo Soft mate

NALÓN

fondo 45

MUEBLE 80	575 €
MUEBLE 100	610 €

auxiliares

AUXILIAR 35	235 €

JUEGO DE 4 PATAS BLANCO MATE WENGUÉ NATURA	32 €

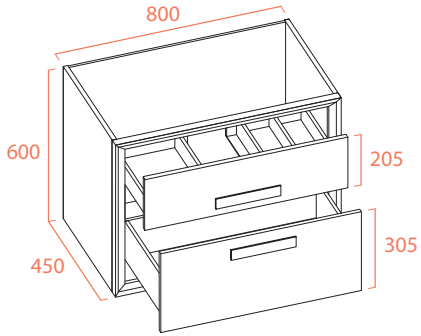

F 45 **MUEBLE 80** P1

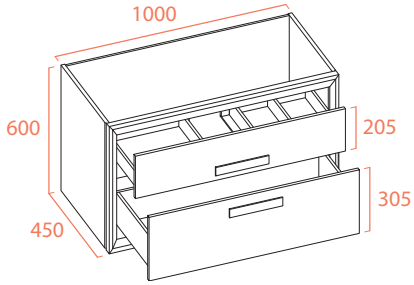

F 45 **MUEBLE 100** P1

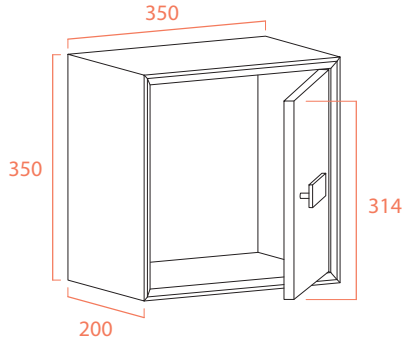

AUX **AUXILIAR 35**

PERSONALICE SU MUEBLE
Pídanos presupuesto para
medidas y colores especiales

IVA no incluido

BLANCO MATE + NEGRO PIXEL

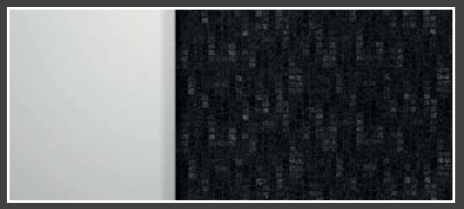

WENGUÉ NATURA + BEIGE

Descargue la serie NALÓN
y sus imágenes en alta resolución

torviscobanos.com/NALÓN

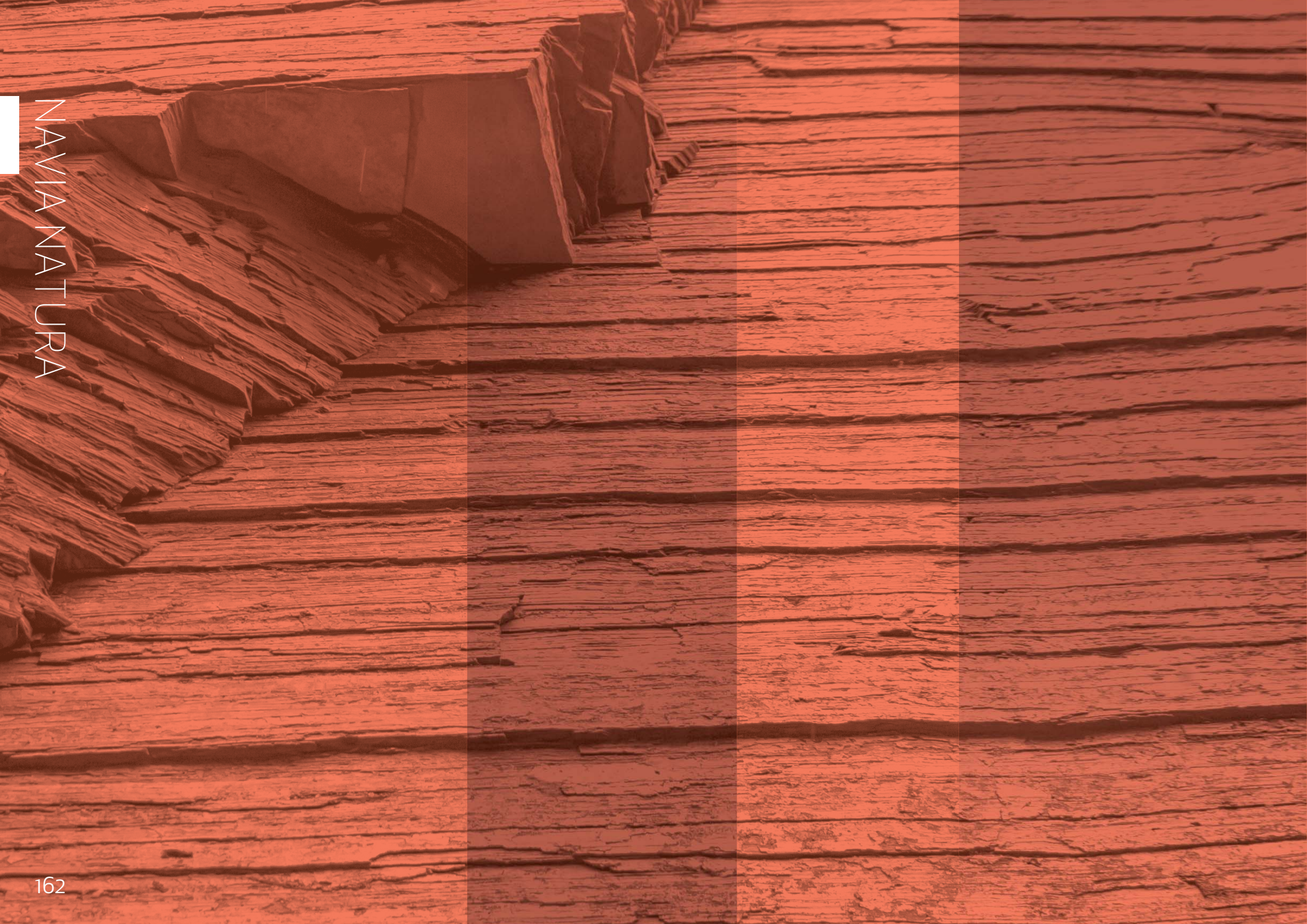

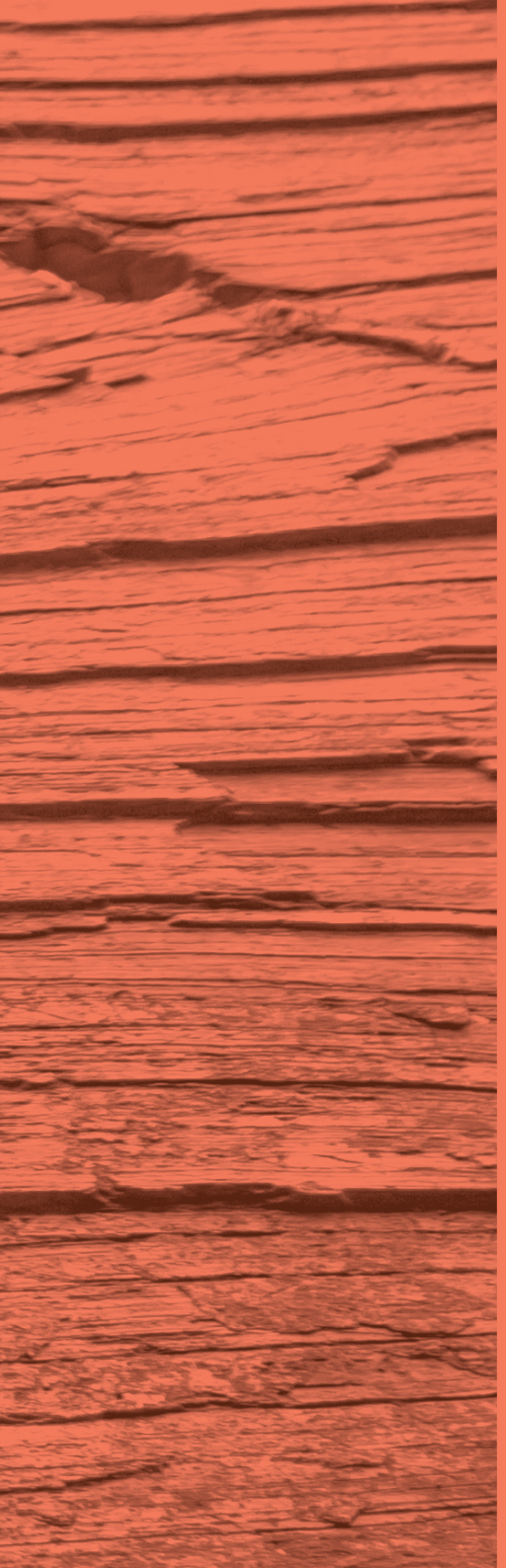

NAVIA NATURA

FRENTE		Tablero Pino macizo Insignis de 16mm. ❙ Acabados exterior poliuretano Nature translúcido ❙ Acabados interior poliuretano Nature translúcido
ESTRUCTURA		Pino Radiata y tablero de densidad media (MDF) chapado en Pino Radiata ❙ Acabados exterior chapado en Pino Radiata ❙ Acabado interior chapado en Pino Radiata
HERRAJES	**CAJONES**	Tablero densidad media (MDF) lacados en poliuretano Nature mate ❙ Guía oculta en acero inoxidable de alta calidad ❙ Extracción parcial con cierre amortiguado y silencioso ❙ Gran capacidad y resistencia
	BISAGRAS	Acero inoxidable de alta calidad con apertura a 95º ❙ Regulación y freno integrado
INSTALACIÓN		Suspendido con colgaderos ocultos regulables en profundidad y altura ❙ Juego de patas en madera maciza de Pino Radiata ❙ 200x40x40 mm.

MEDIDAS

F45 80
F45 100

ACABADOS

Blanco translúcido
Wengué natura

KIT COLOR

Blanco translúcido
Wengué natura
Acero
Morado natura

AUXILIARES

Auxiliar 35
Juego 4 patas

ESPEJOS

Ríos
Mares
Lagos
Neo
Navia

ENCIMERAS

Extrafino redondeado
Cristal redondeado
Dubai redondeado

FOCOS

Aisha
Eric
Esther
Izaro
X
P

MEDIDAS
F45 80
F45 100

ACABADOS
Blanco translúcido
Wengué natura

KIT COLOR
Blanco translúcido
Wengué natura
Acero
Morado natura

AUXILIARES
Auxiliar 35
Juego 4 patas

ESPEJOS
Ríos
Mares
Lagos
Neo
Navia

ENCIMERAS
Extrafino redondeado
Cristal redondeado
Dubai redondeado

FOCOS
Aisha
Eric
Esther
Izaro
X
P

MEDIDAS

F45 80
F45 100

ACABADOS

Blanco translúcido
Wengué natura

KIT COLOR

Blanco translúcido
Wengué natura
Acero
Morado natura

AUXILIARES

Auxiliar 35
Juego 4 patas

ESPEJOS

Ríos
Mares
Lagos
Neo
Navia

ENCIMERAS

Extrafino redondeado
Cristal redondeado
Dubai redondeado

FOCOS

Aisha
Eric
Esther
Izaro
X
P

1 Espejo Navia wengué natura
Foco LED Esther cromo

2 Encimera Dubai morado esquinas redondeadas

3 Cajónes con guías ocultas
Acabado wengué natura
Kit acero

4 Puertas con bisagras acero inoxidable
Acabado blanco translúcido
Kit wengué natura

NAVIA NATURA

fondo 45

MUEBLE 80	556 €
MUEBLE 100	586 €

auxiliares

COLGAR 35	278 €

JUEGO DE 4 PATAS BLANCO TRANSLÚCIDO WENGUÉ NATURA	44 €

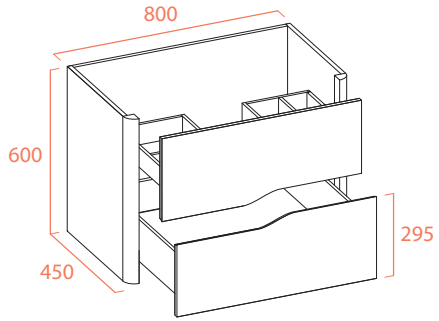

F 45 **MUEBLE 80** P1

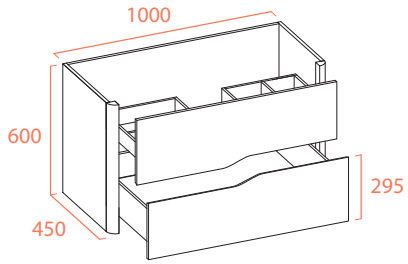

F 45 **MUEBLE 100** P1

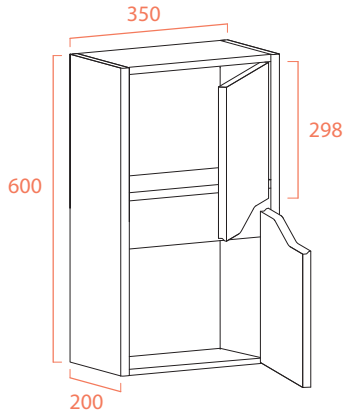

AUX **COLGAR 35**

PERSONALICE SU MUEBLE
Pídanos presupuesto para
medidas y colores especiales

IVA no incluido

BLANCO TRANSLÚCIDO

WENGUÉ NATURA

Blanco translúcido

Wengué natura

Morado natura

Acero

Descargue la serie NAVIA NATURA y sus imágenes en alta resolución

torviscobanos.com/NAVIA-NATURA

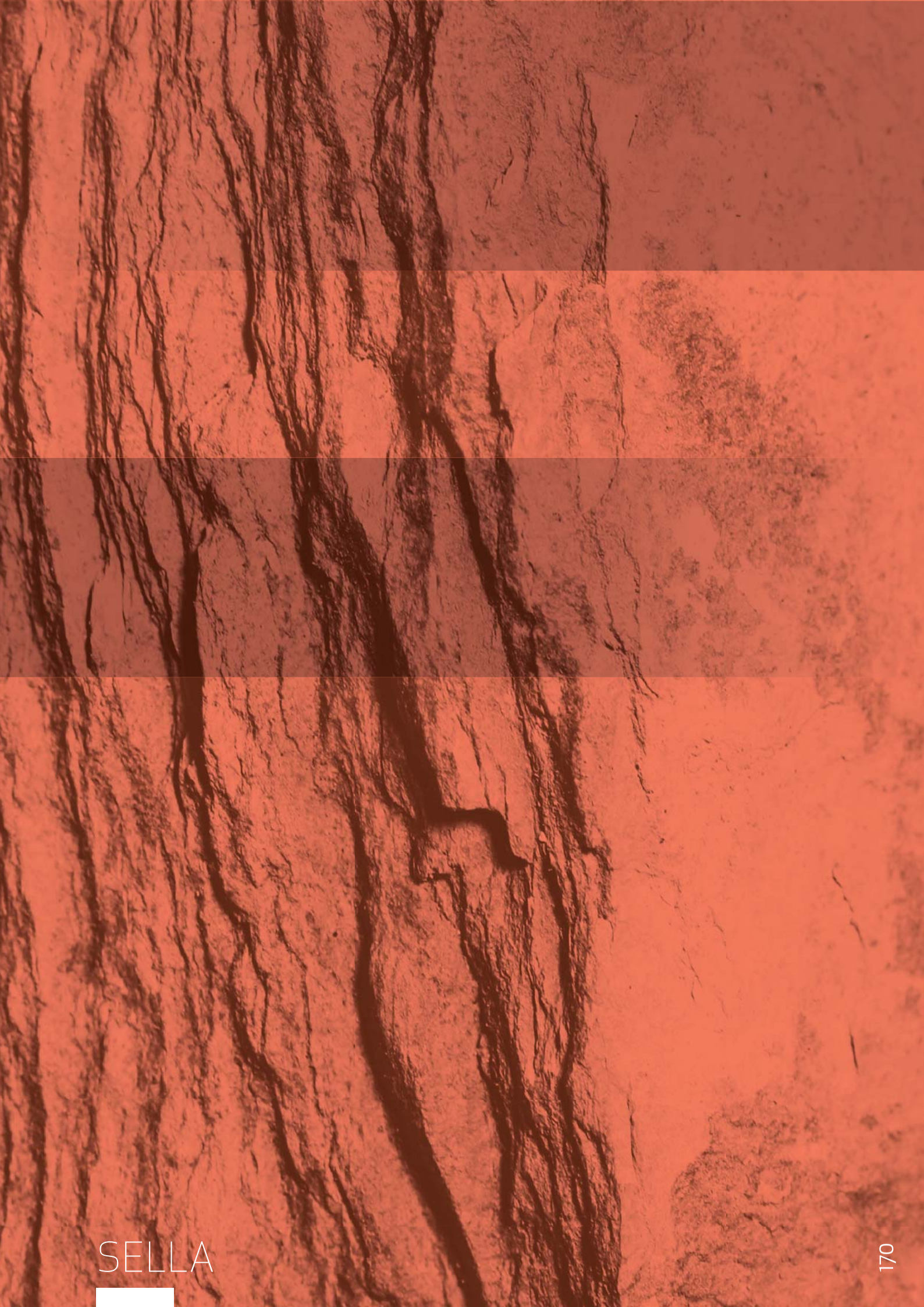

SELLA

SELLA

FRENTE		Tablero Pino macizo Insignis de 32mm. curvo ❙ Acabados exterior poliuretano Nature translúcido ❙ Acabados interior poliuretano Nature translúcido
ESTRUCTURA		Pino Radiata y tablero de densidad media (MDF) chapado en Pino Radiata ❙ Acabados exterior chapado en Pino Radiata ❙ Acabado interior chapado en Pino Radiata
HERRAJES	**CAJONES**	Tablero densidad media (MDF) lacados en poliuretano Nature mate | Guía oculta en acero inoxidable de alta calidad ❙ Extracción parcial con cierre amortiguado y silencioso ❙ Gran capacidad y resistencia
	BISAGRAS	Acero inoxidable de alta calidad con apertura a 95º ❙ Regulación y freno integrado
INSTALACIÓN		A suelo con patas en madera maciza de Pino Radiata integradas en la estructura

MEDIDAS

F45 80
F45 100

ACABADOS

Blanco translúcido
Wengué natura

KIT COLOR

Blanco translúcido
Wengué natura
Morado natura
Plata natura

AUXILIARES

Auxiliar 35 (x2)

ESPEJOS

Ríos
Mares
Lagos
Neo
Sella

ENCIMERAS

Extrafino arco
Cristal arco
Dubai arco

FOCOS

Aisha
Eric
Esther
Izaro
X
P

MEDIDAS

F45 80
F45 100

ACABADOS

Blanco translúcido
Wengué natura

KIT COLOR

Blanco translúcido
Wengué natura
Morado natura
Plata natura

AUXILIARES

Auxiliar 35 (x2)

ESPEJOS

Ríos
Mares
Lagos
Neo
Sella

ENCIMERAS

Extrafino arco
Cristal arco
Dubai arco

FOCOS

Aisha
Eric
Esther
Izaro
X
P

MEDIDAS

F45 80
F45 100

ACABADOS

Blanco translúcido
Wengué natura

KIT COLOR

Blanco translúcido
Wengué natura
Morado natura
Plata natura

AUXILIARES

Auxiliar 35 (x2)

ESPEJOS

Ríos
Mares
Lagos
Neo
Sella

ENCIMERAS

Extrafino arco
Cristal arco
Dubai arco

FOCOS

Aisha
Eric
Esther
Izaro
X
P

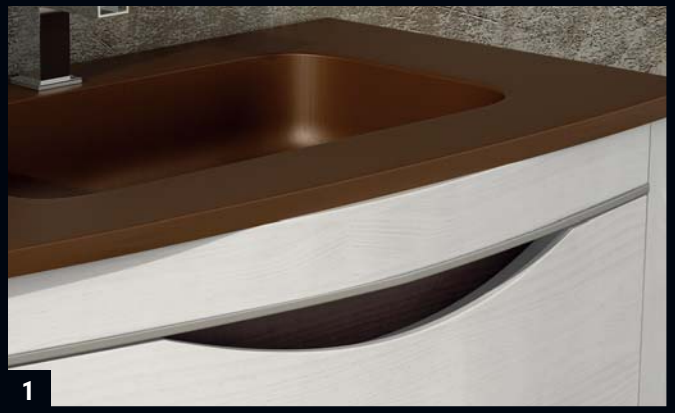

1 Encimera Dubai arco marrón metalizado
Detalle tira cromada
Acabado blanco translúcido
Kit wengué natura

2 Foco LED Esther cromado
Espejo Sella blanco translúcido

3 Encimera Cristal arco morado
Acabado wengué natura
Kit morado natura

4 Detalle Cajon oculto

SELLA

fondo 45

MUEBLE 80	702 €
MUEBLE 100	729 €

auxiliares

AUXILIAR 35	228 €

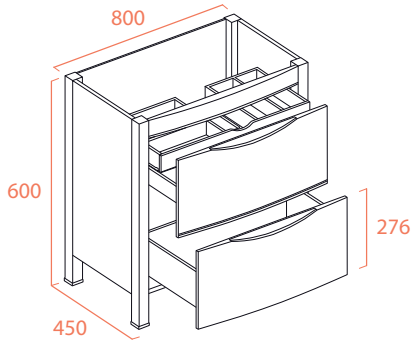

F 45 **MUEBLE 80** P1 C

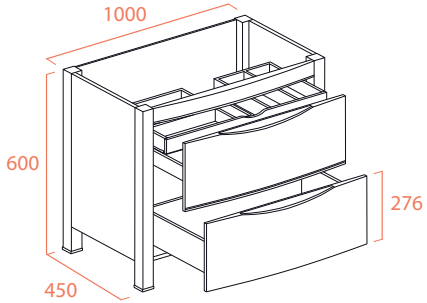

F 45 **MUEBLE 100** P1 C

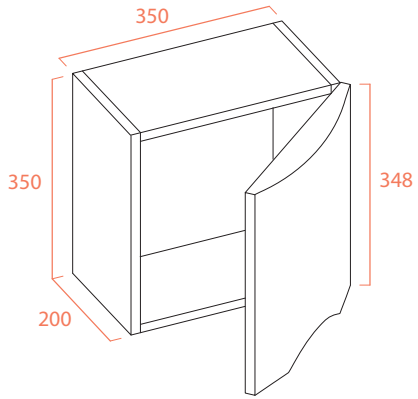

AUX **AUXILIAR 35**

PERSONALICE SU MUEBLE
Pídanos presupuesto para
medidas y colores especiales

IVA no incluido

BLANCO TRANSLÚCIDO

WENGUÉ NATURA

Blanco translúcido

Wengué natura

Morado natura

Plata natura

Descargue la serie SELLA y sus imágenes en alta resolución

torviscobanos.com/SELLA

INDO

FRENTE		Tablero Pino Radiata macizo ▌ Acabados exterior poliuretano translúcido y efecto cal envejecido ▌ Acabados interior poliuretano translúcido y efecto cal envejecido ▌ Tiradores cromo mate
ESTRUCTURA		Tablero Pino Radiata y densidad media (MDF) chapado en Pino Radiata ▌ Acabados exterior poliuretano translúcido y efecto cal envejecido ▌ Acabado interior poliuretano translúcido y efecto cal envejecido
HERRAJES	**CAJONES**	Tablero densidad media (MDF) chapado en Pino Radiata envejecido ▌ Guía acabado galvanizado con rodamiento
	BISAGRAS	Rustica en hierro envejecido
INSTALACIÓN		A suelo con patas integradas en la estructura

MEDIDAS
F45 60
F45 80
F45 100
F45 140

ACABADOS
Blanco cal
Nogal oscuro
Roble natura

AUXILIARES
Colgar 41
Columna 41

ESPEJOS
Ríos
Mares
Lagos
Neo
Indo

ENCIMERAS
Extrafino
Extrafino Cube
Cristal
Moonstone
mate | brillo
Dubai
Indo

SOBRE ENCIMERA
Tapa moonstone +
Lavabo Soft
Lavabo Dune
Lavabo Cosmos
mate | brillo

FOCOS
Aisha
Eric
Esther
Izaro
X
P
Zamira

INDO

MEDIDAS

F45 60
F45 80
F45 100
F45 140

ACABADOS

Blanco cal
Nogal oscuro
Roble natura

AUXILIARES

Colgar 41
Columna 41

ESPEJOS

Ríos
Mares
Lagos
Neo
Indo

ENCIMERAS

Moonstone
mate | brillo

SOBRE ENCIMERA

Tapa moonstone +
Lavabo Soft
Lavabo Dune
Lavabo Cosmos
mate | brillo

FOCOS

Aisha
Eric
Esther
Izaro
X
P
Zamira

MEDIDAS

F45 60
F45 80
F45 100
F45 140

ACABADOS

Blanco cal
Nogal oscuro
Roble natura

AUXILIARES

Colgar 41
Columna 41

ESPEJOS

Ríos
Mares
Lagos
Neo
Indo

ENCIMERAS

Extrafino
Extrafino Cube
Cristal
Moonstone
mate | brillo

Dubai
Indo

SOBRE ENCIMERA

Tapa moonstone +
Lavabo Soft
Lavabo Dune
Lavabo Cosmos
mate | brillo

FOCOS

Aisha
Eric
Esther
Izaro

X
P
Zamira

MEDIDAS

F45 60 (x2)
F45 80
F45 100
F45 140

ACABADOS

Blanco cal
Nogal oscuro
Roble natura

AUXILIARES

Colgar 41
Columna 41

ESPEJOS

Ríos
Mares
Lagos (x2)
Indo

ENCIMERAS

Extrafino
Extrafino Cube
Moonstone
mate brillo
Cristal
Indo

SOBRE ENCIMERA

Tapa moonstone +
Lavabo Soft
Lavabo Dune
Lavabo Cosmos
mate brillo

FOCOS

Aisha
Eric
Esther
Izaro
X
P

MEDIDAS

F45 60
F45 80
F45 100
F45 140

ACABADOS

Blanco cal
Nogal oscuro
Roble natura

AUXILIARES

Colgar 41
Columna 41

ESPEJOS

Ríos
Mares
Lagos
Indo

ENCIMERAS

Extrafino
Extrafino Cube
Moonstone
mate | brillo

Cristal
Indo

SOBRE ENCIMERA

Tapa moonstone +
Lavabo Soft
Lavabo Dune
Lavabo Cosmos
mate | brillo

FOCOS

Aisha
Eric
Esther
Izaro

X
P
Zamira

1 Tapa Moonstone con Lavabo Dune mate

2 Acabado nogal oscuro

3 Encimera Cristal chocolate
Cajón con guías de rodamiento

4 Acabado blanco cal

INDO

fondo 45

MUEBLE 60	571 €
MUEBLE 80	598 €
MUEBLE 100	625 €
MUEBLE 140 - 2 SENOS	926 €

auxiliares

COLGAR 41	301 €
COLUMNA 41	637 €

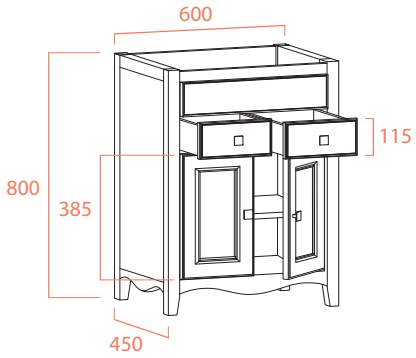

F 45 **MUEBLE 60** P1

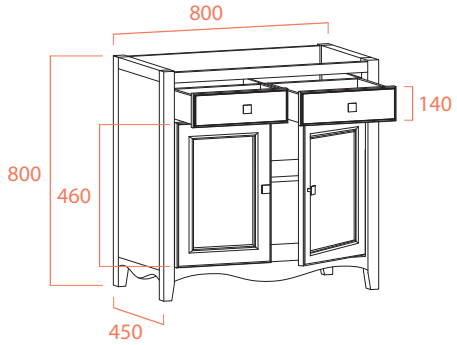

F 45 **MUEBLE 80** P1

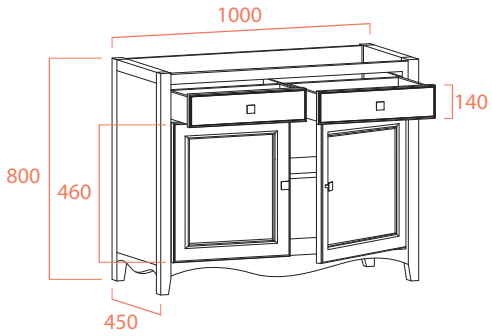

F 45 **MUEBLE 100** P1

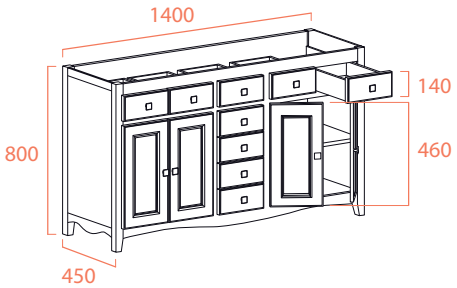

F 45 **MUEBLE 140 - 2 SENOS** P1

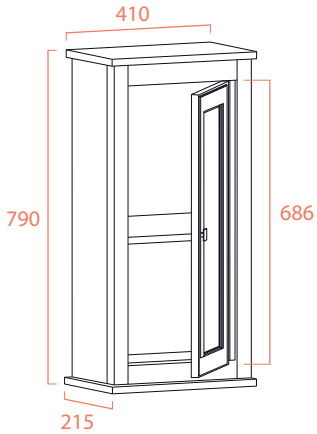

AUX **COLGAR 41**

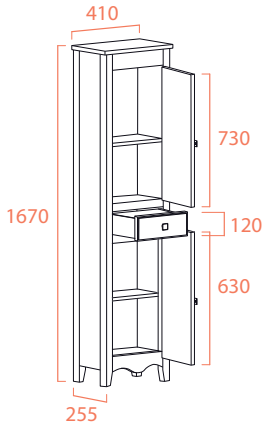

AUX **COLUMNA 41** P1

PERSONALICE SU MUEBLE
Pídanos presupuesto para
medidas y colores especiales

IVA no incluido

BLANCO CAL

NOGAL OSCURO

ROBLE NATURA

Descargue la serie INDO
y sus imágenes en alta resolución

torviscobanos.com/INDO

LOIRA

FRENTE		Tablero Pino Insignis macizo ❙ Acabados exterior poliuretano Nature mate ❙ Acabados interior poliuretano Nature mate ❙ Tiradores cromo mate
ESTRUCTURA		Tablero Pino Radiata y densidad media (MDF) chapado en Pino Radiata ❙ Acabados exterior poliuretano Nature mate ❙ Acabado interior poliuretano Nature mate
HERRAJES	**CAJONES**	Tablero densidad media (MDF) chapado en Pino Radiata (A) Guía oculta en acero inoxidable de alta calidad ❙ Extracción parcial con cierre amortiguado y silencioso ❙ Gran capacidad y resistencia (B) Guía acabado galvanizado con rodamiento
	BISAGRAS	Acero inoxidable de alta calidad con apertura a 95º ❙ Regulación y freno integrado
INSTALACIÓN		A suelo con patas integradas en la estructura

MEDIDAS

F45 60
F45 70
F45 80
F45 100

ACABADOS

Roble natura
Wengué natura

AUXILIARES

Colgar 31
Columna 39

ESPEJOS

Ríos
Mares
Lagos
Neo
Loira

ENCIMERAS

Extrafino
Extrafino Cube
Cristal
Dubai
Moonstone
mate | brillo

SOBRE ENCIMERA

Tapa moonstone +
Lavabo Soft
Lavabo Dune
Lavabo Cosmos
mate | brillo

FOCOS

Aisha
Eric
Esther
Izaro
X
P
Zamira

MEDIDAS

F45 60
F45 70 (x2)
F45 80
F45 100

ACABADOS

Roble natura
Wengué natura

AUXILIARES

Colgar 31
Columna 39

ESPEJOS

Ríos
Mares (x2)
Neo
Lagos
Loira

ENCIMERAS

Moonstone
mate | brillo

SOBRE ENCIMERA

Tapa moonstone +
Lavabo Soft
Lavabo Dune
Lavabo Cosmos (x2)
mate | **brillo**

FOCOS

Aisha X
Eric (x2) P
Esther
Izaro

MEDIDAS
F45 60
F45 70
F45 80
F45 100

ACABADOS
Roble natura
Wengué natura

AUXILIARES
Colgar 31
Columna 39

ESPEJOS
Ríos
Mares
Lagos
Neo
Loira

ENCIMERAS
Extrafino
Extrafino Cube
Cristal
Dubai
Moonstone
mate | brillo

SOBRE ENCIMERA
Tapa moonstone +
Lavabo Soft
Lavabo Dune
Lavabo Cosmos
mate | brillo

FOCOS
Aisha
Eric
Esther
Izaro
X
P
Zamira

MEDIDAS

F45 60
F45 70
F45 80
F45 100

ACABADOS

Roble natura
Wengué natura

AUXILIARES

Colgar 31
Columna 39

ESPEJOS

Ríos
Mares
Neo
Lagos
Loira

ENCIMERAS

Extrafino
Extrafino Cube
Cristal
Moonstone
mate | brillo

SOBRE ENCIMERA

Tapa moonstone +
Lavabo Soft
Lavabo Dune
Lavabo Cosmos
mate | brillo

FOCOS

Aisha
Eric
Esther
Izaro
X
P
Zamira

MEDIDAS

F45 60
F45 70
F45 80
F45 100

ACABADOS

Roble natura
Wengué natura

AUXILIARES

Colgar 31
Columna 39

ESPEJOS

Ríos
Mares
Neo
Lagos
Loira

ENCIMERAS

Extrafino
Cristal
Dubai
Moonstone
mate | brillo

SOBRE ENCIMERA

Tapa moonstone +
Lavabo Soft
Lavabo Dune
Lavabo Cosmos
mate | brillo

FOCOS

Aisha
Eric
Esther
Izaro
X
P
Zamira

1 Guías con rodamientos en cajones superiores
Cajón inferior con guía oculta y cierre soft
Acabado wengué natura

2 Encimera Moonstone mate

3 Encimera Dubai negro metalizado
Acabado roble natura

4 Tapa Moonstone con
Lavabos Cosmos brillo

LOIRA

fondo 45	roble	wengué
MUEBLE 60	502 €	509 €
MUEBLE 70	567 €	575 €
MUEBLE 80	590 €	602 €
MUEBLE 100	613 €	621 €
auxiliares		
COLGAR 31	224 €	228 €
COLUMNA 39	529 €	536 €

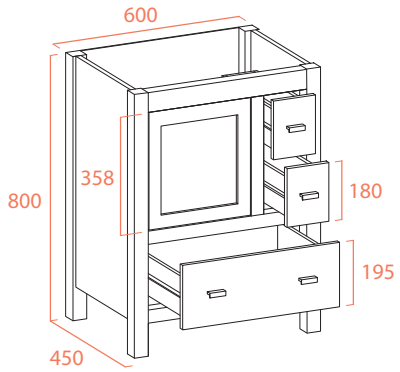

F 45 **MUEBLE 60**

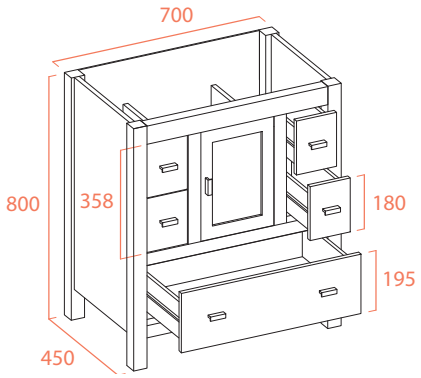

F 45 **MUEBLE 70**

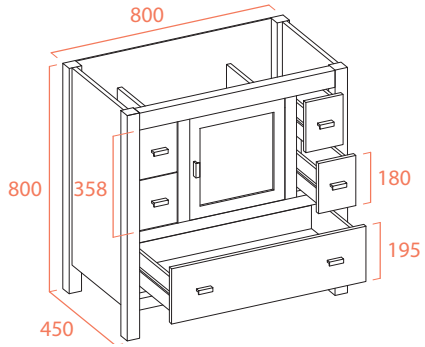

F 45 **MUEBLE 80**

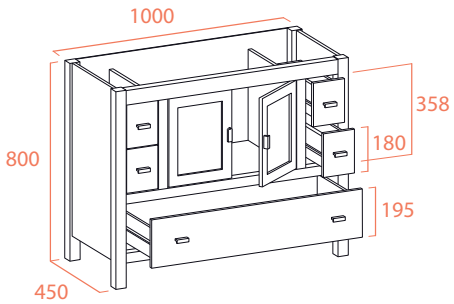

F 45 **MUEBLE 100**

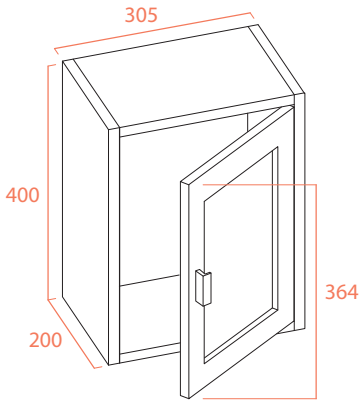

AUX **COLGAR 31**

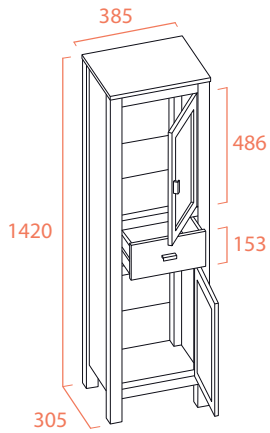

AUX **COLUMNA 39**

PERSONALICE SU MUEBLE
Pídanos presupuesto para
medidas y colores especiales

IVA no incluido

ROBLE NATURA

WENGUÉ NATURA

Descargue la serie LOIRA
y sus imágenes en alta resolución

torviscobanos.com/LOIRA

COMPLEMENTOS

— ENCIMERAS
— ESPEJOS
— FOCOS
— ORGANIZADORES

MOONSTONE MATE

FABRICADO EN CRISTALPLANT

Cristalplant© es un material compuesto tecnológicamente avanzado y único, formado por un porcentaje elevado de minerales naturales (trihidrato de aluminio -ATH- derivado de la bauxita) y un bajo porcentaje de polímeros poliésteres y acrílicos de gran pureza; se trata, por lo tanto, de un material inerte, hipoalérgico y no tóxico.

Cristalplant© es el "solid surface 100% made in Italy", inventado por el centro de investigación y desarrollo de Nicos International SpA, y producido por el mismo centro en su sede italiana de alta tecnología situada en Portobuffolè, (provincia de Treviso).

Cristalplant© es un material que puede reciclarse al 100%, prácticamente ignífugo (clase 1), con una óptima resistencia a los rayos ultravioletas; es compacto, no poroso, higiénico, resistente y agradable al tacto gracias a su acabado aterciopelado, similar al de la piedra natural.

Cristalplant© puede recuperar completamente su aspecto original utilizando simplemente detergentes y estropajos abrasivos para eliminar incluso las quemaduras de cigarrillo. Sus propiedades de duración y capacidad de recuperación lo convierten en un material ecocompatible.

Conozca más sobre este material, incluyendo vídeos de limpieza y reparaciones en la web del producto.

www.cristalplant.it

MOONSTONE BRILLO
FABRICADO EN
MINERALMARMO

MineralMarmo® es un material compuesto en un 75% de productos minerales naturales (carbonato de calcio y trihidratos de aluminio) y el 25% de resina de poliester. La película de technical coating que recubre la superficie del material es del tipo de poliéster acrílico que permite obtener características de resistencia. Esta técnica y las características mecánicas y químicas de este material hacen que sea el indicado para la decoración del baño y de los ambientes públicos.

MineralMarmo® es un material dúctil que permite la aplicación de muchas formas: lavabos, pisos, bases, columnas pequeñas, de muchos colores y terminaciones.

La limpieza continua de **MineralMarmo®** asegura el mantenimiento de su atractivo original impidiendo también las huellas del desgaste con el correr del tiempo. Algunas sustancias químicas agresivas pueden dañar la superficie de **MineralMarmo®**. Se aconseja no usar ácidos bajos o fuertes (tales como ácido clorídrico y soda cáustica), acetonas, solventes clorurados (trielina) y productos usados en el sector del barnizado.

Conozca más sobre este material, incluyendo vídeos de limpieza y reparaciones en la web del producto.

www.mineralmarmo.it

MOONSTONE
ENCIMERA

Blanco brillo

Blanco mate

CENTRADO

DESPLAZADO

2 SENOS

	FONDO	LARGO (A)			SENO	PRECIO
CENTRADO	40	60,5			48x21,5	179 €
		70,5			58x21,5	232 €
		80,5			58x21,5	246 €
	46	60,5			48x27	189 €
		70,5			58x27	232 €
		80,5			58x27	248 €
		90,5			58x27	270 €
		100,5			58x27	285 €
		120,5			58x27	333 €
DESPLAZADO	46	80,5	60	20	48x27	254 €
		100,5	60	40	48x27	298 €
		120,5 - A	60	60	48x27	345 €
		120,5 - B	80	40	58x27	345 €
		140,5	80	60	58x27	398 €
2 SENOS	46	120,5			48x27	379 €
		140,5			48x27	415 €

Opción modular encimera seno desplazado | **MUEBLE** | **MODULO**

Medidas personalizadas hasta 270 cm. en centrados y desplazados bajo pedido.
Medidas personalizadas hasta 220 cm. en encimeras de 2 senos bajo pedido.

IVA no incluido

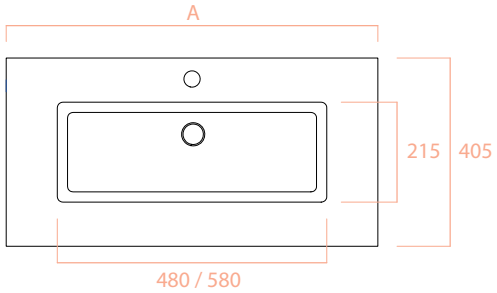

F 40 CENTRADO

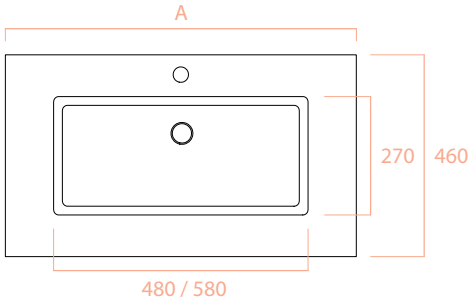

F 46 CENTRADO

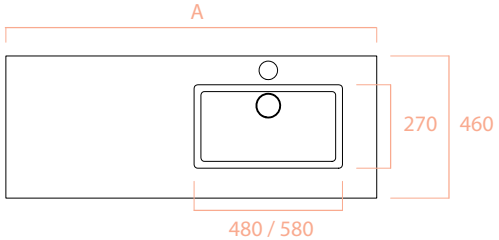

F 46 DESPLAZADO

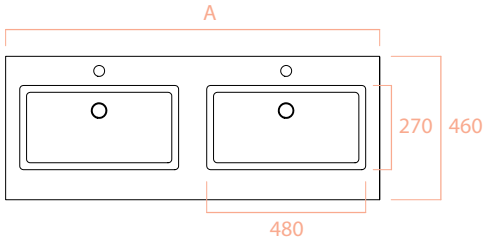

F 46 2 SENOS

MOONSTONE
SOBRE ENCIMERA

Blanco brillo

Blanco mate

DUNE

COSMOS

SOFT

	FONDO	LARGO (A)	PRECIO
TAPA	46	60,5	167 €
		70,5	175 €
		80,5	198 €
		90,5	209 €
		100,5	217 €
		110,5	235 €
		120,5	246 €
		140,5	275 €

Posición de grifo y lavabo personalizada adjuntando todos los datos en un dibujo técnico

Resto de medidas bajo pedido.

	ALTO	SENO	PRECIO
DUNE	16	50x35	159 €
COSMOS	15	Ø 40	225 €
SOFT	10,5	64x36	227 €

IVA no incluido

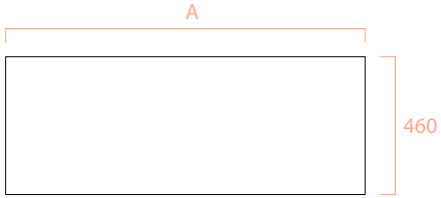

TAPA

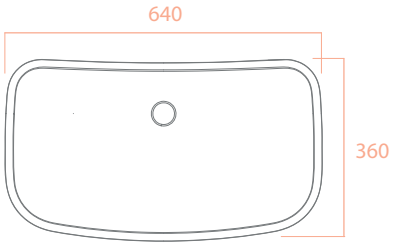

SOFT

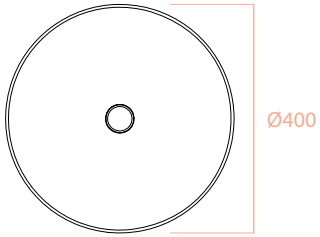

COSMOS

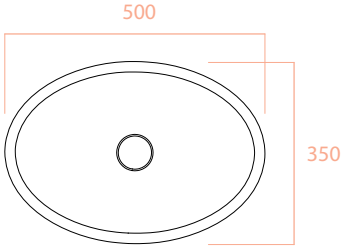

DUNE

Descargue la serie MOONSTONE
y sus imágenes en alta resolución

torviscobanos.com/MOONSTONE

DUBAI

CENTRADO

Blanco

Negro metalizado

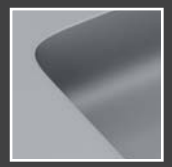

Plata

Marrón metalizado

Morado

ESQUINAS REDONDEADAS

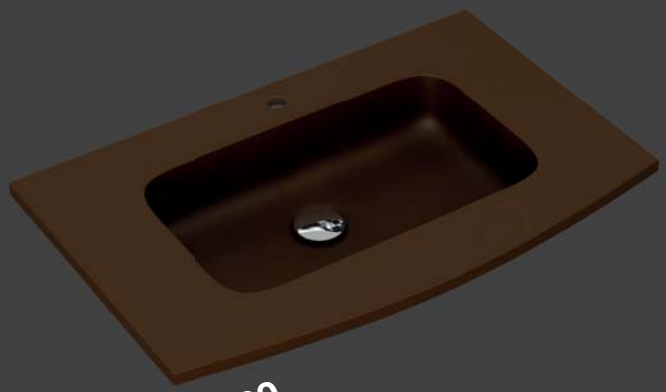

ARCO

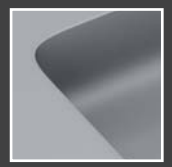

Plata

Marrón metalizado

Morado

	FONDO	LARGO (A)	PRECIO
CENTRADO	46	70	224 €
		80	236 €
		100	252 €

Resto de medidas y colores bajo pedido.

ESQUINA REDONDA Para serie Navia y Navia natura	46	80	265 €
		100	315 €
ARCO Para serie Sella	46	80	265 €
		100	315 €

Resto de medidas y colores bajo pedido.

IVA no incluido

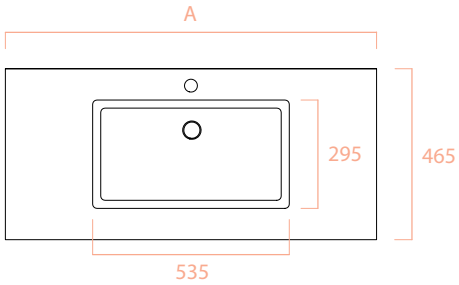

F 46 **CENTRADO**

CRISTAL

CENTRADO

2 SENOS

Masa Blanco

Chocolate

Naranja

Negro

Azul

Pistacho

Morado

ESQUINAS REDONDEADAS

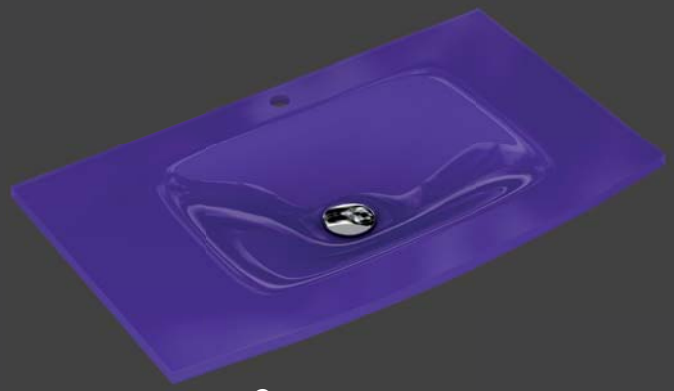

ARCO

Blanco verdoso

Morado

Chocolate

	FONDO	LARGO (A)	PRECIO MASA	PRECIO COLOR
CENTRADO	40 Pireo	60		111 €
		70		128 €
		80		136 €
	46 Kalimnos	60	146 €	111 €
		70	154 €	128 €
		80	165 €	136 €
		100	185 €	145 €
		120	218 €	197 €
2 SENOS	46 Kalimnos	120	278 €	240 €

Resto de medidas y colores bajo pedido.

	FONDO	LARGO (A)	PRECIO
ESQ. REDONDA Para serie Navia y Navia natura	46	80	145 €
		100	184 €
ARCO Para serie Sella	46	80	156 €
		100	196 €

Resto de medidas y colores bajo pedido.

IVA no incluido

COTAS

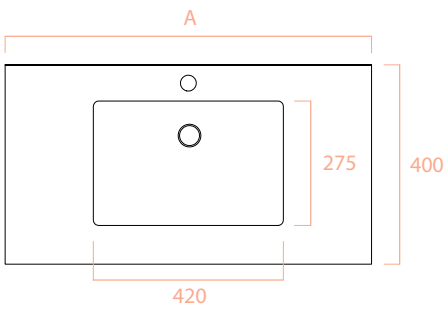

F 40 **CENTRADO**

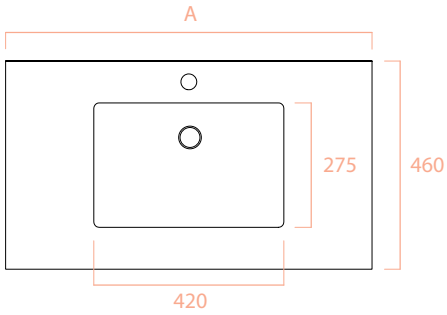

F 46 **CENTRADO**

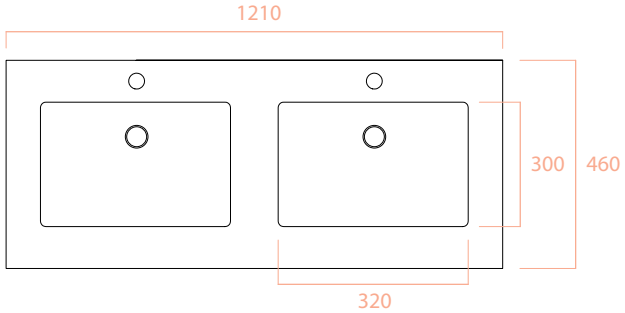

F 46 **2 SENOS**

EXTRAFINO

CENTRADO

2 SENOS

DESPLAZADO

EXTRAFINO CUBE

seno rectangular

RECTANGULAR CENTRADO

	FONDO	LARGO (A)	PRECIO
CENTRADO	39	60	78 €
		70	87 €
		80	99 €
	46	60	59 €
		70	65 €
		80	73 €
		90	92 €
		100	98 €
		120	145 €
DESPLAZADO	46	80 (60 / 20)	101 €
		90 (70 / 20)	123 €
2 SENOS	46	120	185 €
ESQ. REDONDA Para serie Navia y Navia natura	46	80	130 €
		100	167 €
ARCO Para serie Sella	46	80	135 €
		100	178 €

Opción modular encimera seno desplazado | **MUEBLE** | **MODULO**

CENTRADO	46	60	62 €
		80	78 €
		100	103 €

IVA no incluido

COTAS

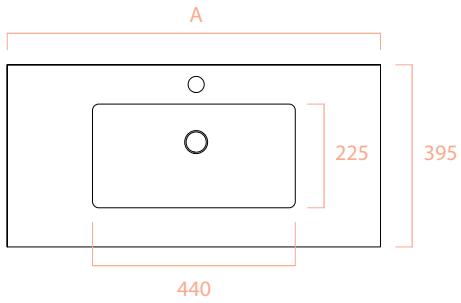

F 39 **CENTRADO**

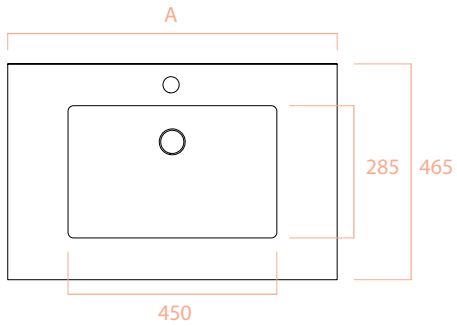

F 46 **CENTRADO**

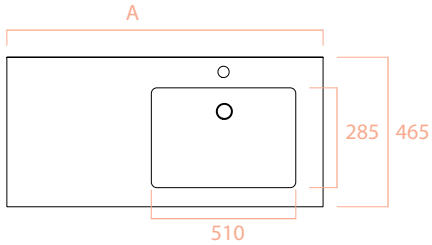

F 46 **DESPLAZADO**

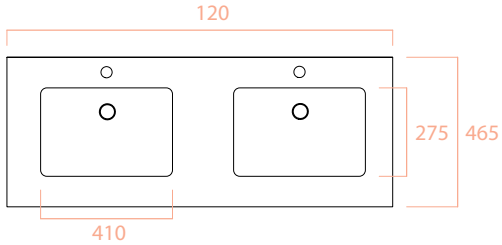

F 46 **2 SENOS**

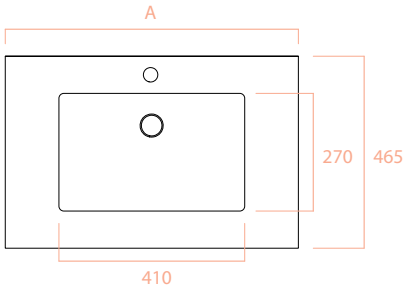

F 46 **CENTRADO**

LAVABO ESPECIAL

CIES

50 MINI

MICRO 60

	FONDO	LARGO	PRECIO
CIES para Aldan	30	40	79 €
50 MINI para Loa, Sena y Cedeira	40	50	71 €
MICRO 60 para Sena	24	60	115 €

IVA no incluido

COTAS

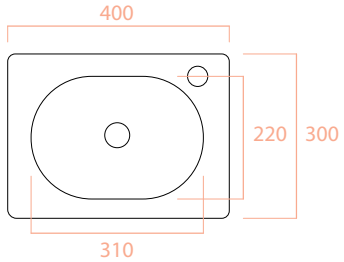

CIES

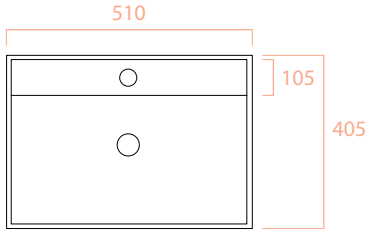

50 MINI

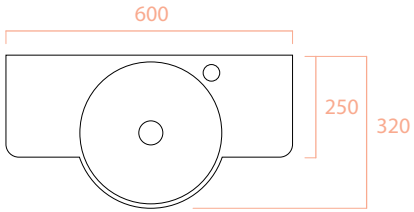

MICRO 60

CEDEIRA

Blanco micro

Marfil

Gris

	PRECIO
LAVABO ENCASTRAR 57x49	39 €

	COLOR	LARGO	PRECIO
ENCIMERA	BLANCO MICRO	60	96 €
		70	116 €
		80	120 €
		90	135 €
		100	150 €
	MARFIL	60	77 €
		70	93 €
		80	101 €
		90	116 €
		100	134 €
	GRIS	60	61 €
		70	65 €
		80	73 €
		90	79 €
		100	85 €

Resto de medidas y colores bajo pedido.

INDO

Blanco micro

Marfil

	PRECIO
LAVABO ENCASTRAR MINI 50,5x41,3	58 €

	COLOR	LARGO	PRECIO
ENCIMERA	BLANCO MICRO	60	96 €
		80	120 €
		100	150 €
	MARFIL	60	77 €
		80	101 €
		100	134 €

Resto de medidas y colores bajo pedido.

IVA no incluido

IVA no incluido

CORFÚ

Blanco brillo

Wengué

Gris mate

Moka brillo

Grafito brillo

Morado brillo

ANCHO	ALTO	PRECIO BLANCO WENGUÉ	PRECIO COLOR
50	76	62 €	66 €
60	76	66 €	69 €
70	76	69 €	73 €
80	76	73 €	77 €
90	76	79 €	83 €
100	76	85 €	89 €
120	76	100 €	104 €

Resto de medidas y colores bajo pedido.

OCEAN

Blanco brillo

Wengué

Gris mate

ANCHO	ALTO	PRECIO BLANCO WENGUÉ	PRECIO GRIS MATE
80	100	93 €	112 €
100	80	93 €	112 €
120	80	108 €	127 €
140	80	123 €	143 €

Resto de medidas y colores bajo pedido.

IVA no incluido

ARAL

Blanco brillo

Cambrian Oak

Roble modena

Roble jerez

ANCHO	ALTO	PRECIO BLANCO	PRECIO MELAMINA
60	80	54 €	60 €
80	80	66 €	73 €
100	80	81 €	90 €

Resto de medidas y colores bajo pedido.

ARAL
MATE

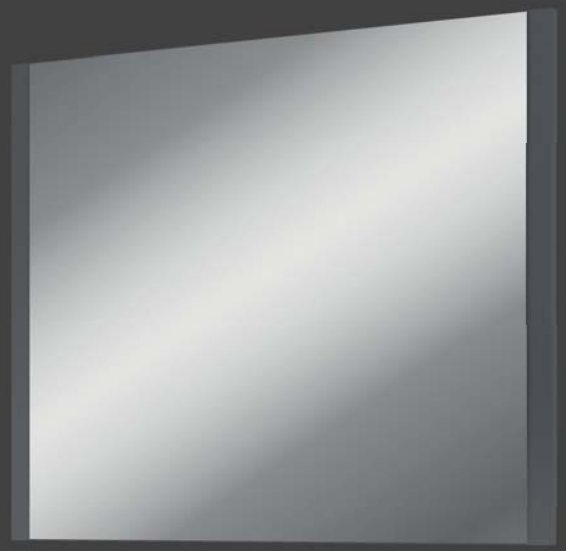

Blanco mate

Arena mate

Plomo mate

ANCHO	ALTO	PRECIO BLANCO	PRECIO COLOR
40	80	46 €	61 €
80	80	74 €	98 €
100	80	91 €	122 €

Resto de medidas y colores bajo pedido.

IVA no incluido

RIOS

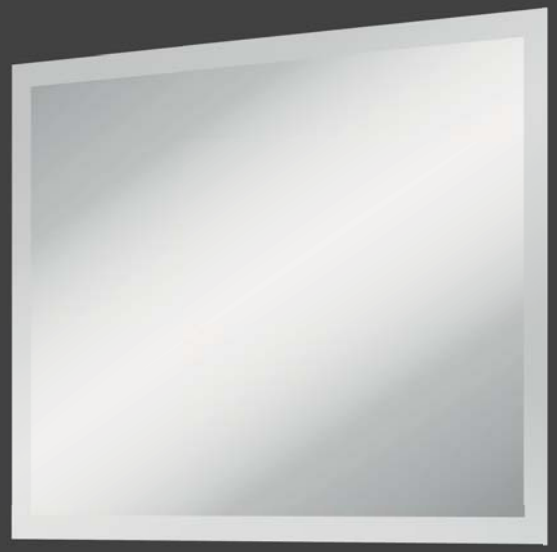

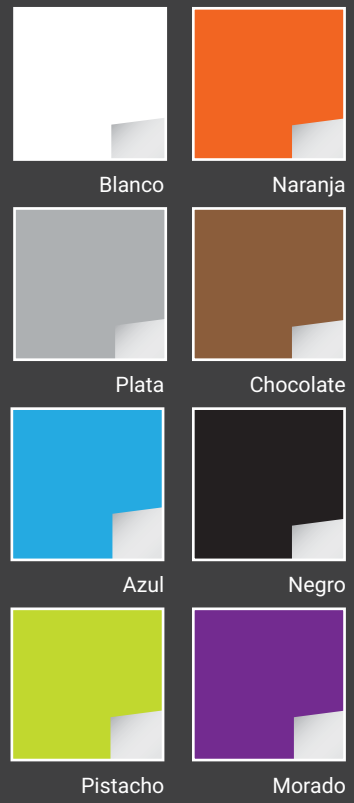

ANCHO	ALTO	PRECIO
60	80	42 €
70	80	47 €
80	100	48 €
100	80	48 €

Resto de medidas y colores bajo pedido.

IVA no incluido

MARES

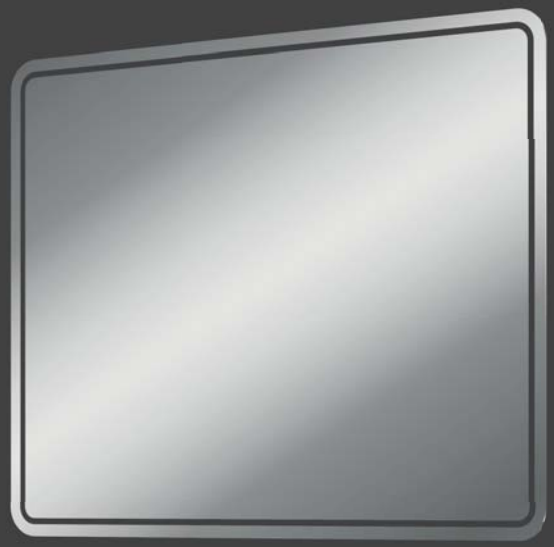

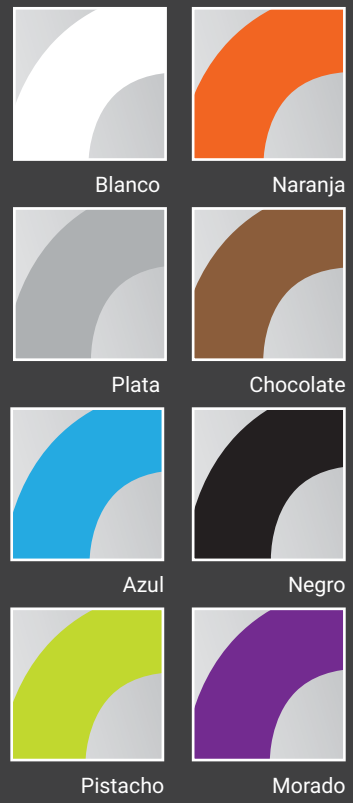

ANCHO	ALTO	PRECIO
50	80	56 €
60	80	60 €
70	80	64 €
80	100	73 €
100	80	73 €
120	80	93 €

Resto de medidas y colores bajo pedido.

IVA no incluido

LAGOS

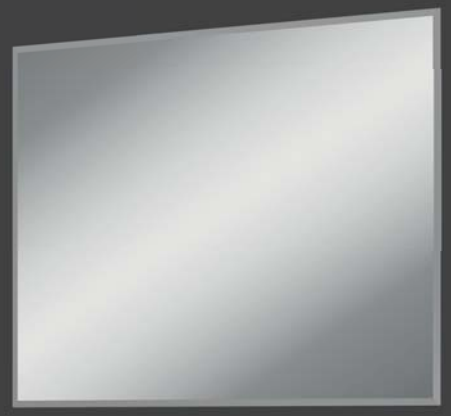

ANCHO	ALTO	PRECIO
50	80	37 €
60	70	38 €
60	80	39 €
70	60	38 €
80	50	37 €
80	60	39 €
80	80	46 €
80	100	54 €
100	80	54 €

Resto de medidas bajo pedido.

NEO

80	60	220 €
100	60	235 €

IVA no incluido

CAMERINO

Blanco brillo

2 PUERTAS

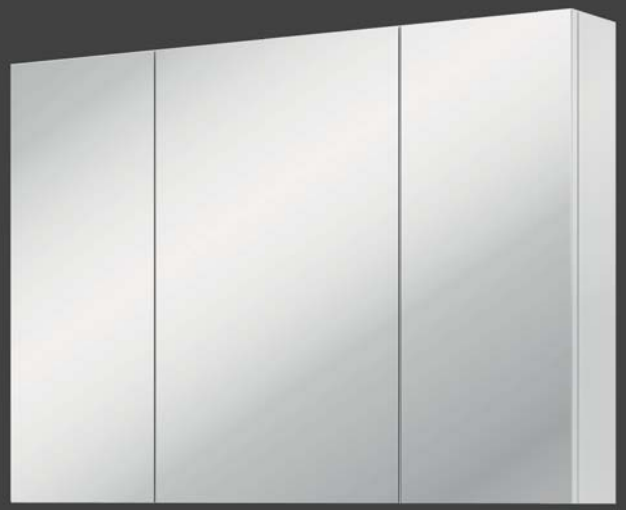

3 PUERTAS

	ANCHO (A)	PRECIO
2 PUERTA	50	131 €
	60	143 €
	70	162 €
3 PUERTAS	80	185 €
	100	224 €

COTAS

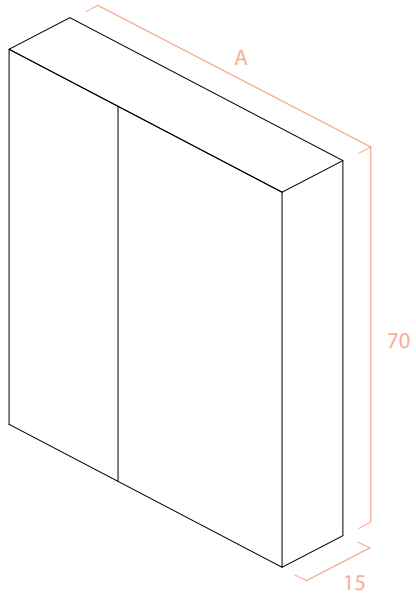

El espejo incluye baldas de cristal
Resto de medidas y colores bajo pedido.

IVA no incluido

SELLA

Wengué natura

Blanco translúcido

ANCHO	ALTO	PRECIO
80	80	147 €
100	80	154 €

Resto de medidas bajo pedido.

NALÓN

Wengué natura

Blanco mate

80	70	145 €
100	70	152 €

Resto de medidas bajo pedido.

IVA no incluido

NAVIA

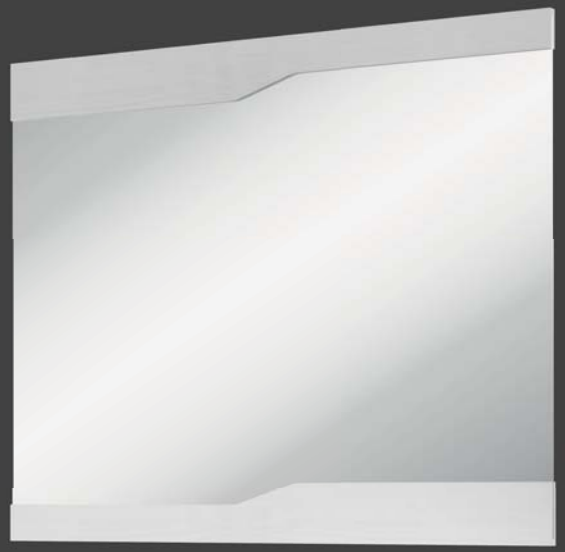

Blanco mate

Plomo mate

ANCHO	ALTO	PRECIO BLANCO	PRECIO PLOMO
80	80	74 €	95 €
100	80	91 €	117 €

Resto de medidas y colores bajo pedido.

NAVIA
NATURA

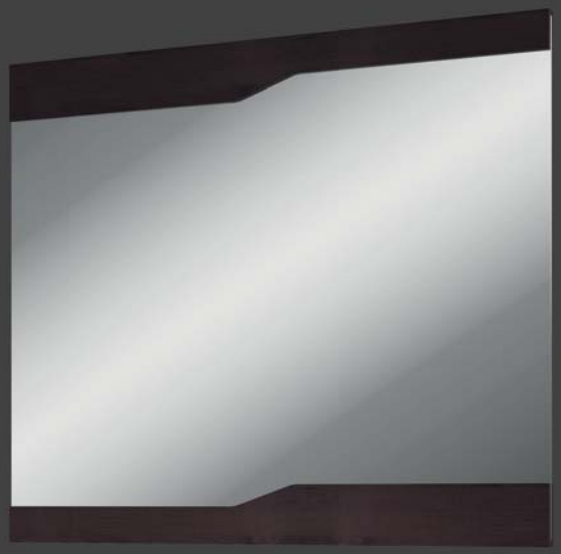

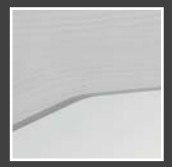

Blanco translúcido

Wengué natura

ANCHO	ALTO	PRECIO
80	80	139 €
100	80	147 €

Resto de medidas bajo pedido.

IVA no incluido

KUMA

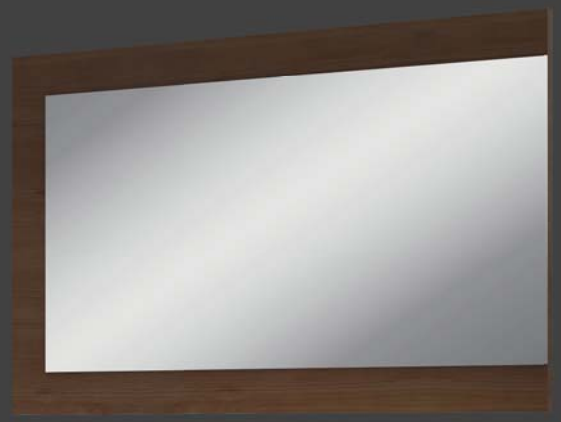

Wengué natura

Nogal tabaco

ANCHO	ALTO	PRECIO
80	60	123 €
100	60	135 €
120	60	143 €

Resto de medidas bajo pedido.

ERIE

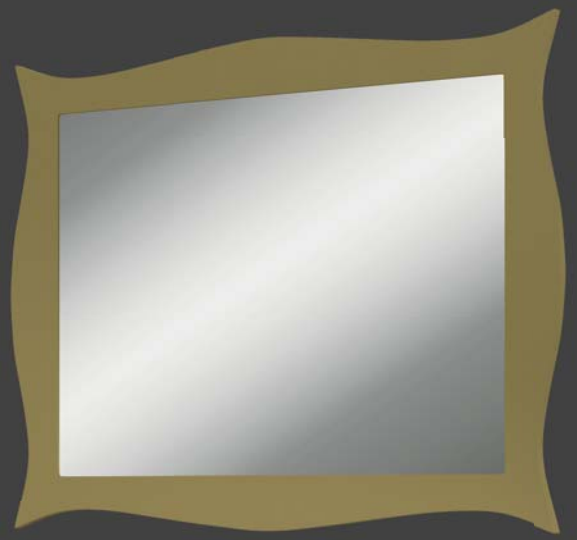

Blanco mate

Champan BP

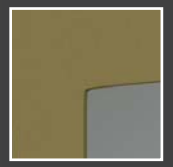

Negro mate

Oro BP

Plata BP

ANCHO	ALTO	PRECIO STOCK	PRECIO B.P.
80	80	181 €	201 €
100	80	193 €	212 €
120	80	209 €	230 €

B.P. Colores bajo pedido
Resto de medidas bajo pedido.

IVA no incluido

INDO

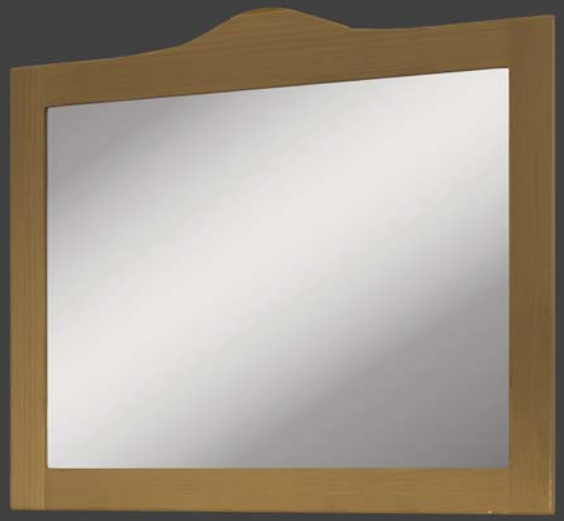

Blanco cal

Nogal oscuro

Roble natura

ANCHO	ALTO	PRECIO
60	80	123 €
80	80	139 €
100	80	150 €
140	80	185 €

Resto de medidas bajo pedido.

LOIRA

Roble natura

Wengué natura

60	80	123 €
70	80	127 €
80	80	131 €
100	80	139 €

Resto de medidas bajo pedido.

IVA no incluido

ERIC

CONSUMO	LARGO	PRECIO
5,5 W	28	39 €
7 W	38	58 €

AISHA

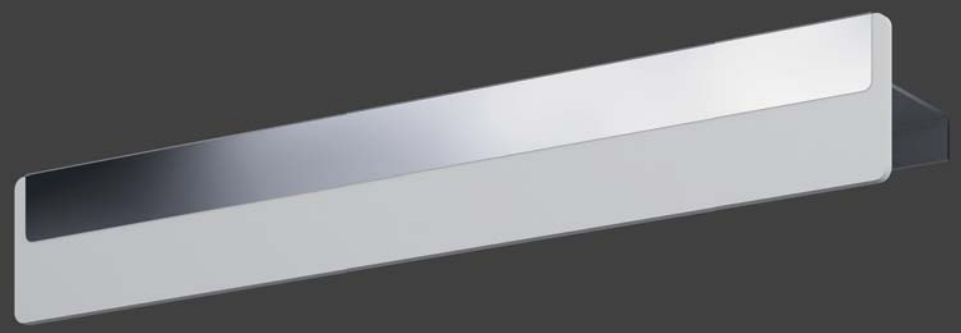

CONSUMO	LARGO	PRECIO
6 W	30	76 €
	50	98 €

IVA no incluido

ESTHER

	CONSUMO	LARGO	PRECIO
1 PATA	6 W	28	52 €
		50	71 €
2 PATAS	12 W	80	138 €

IZARO
BLANCO

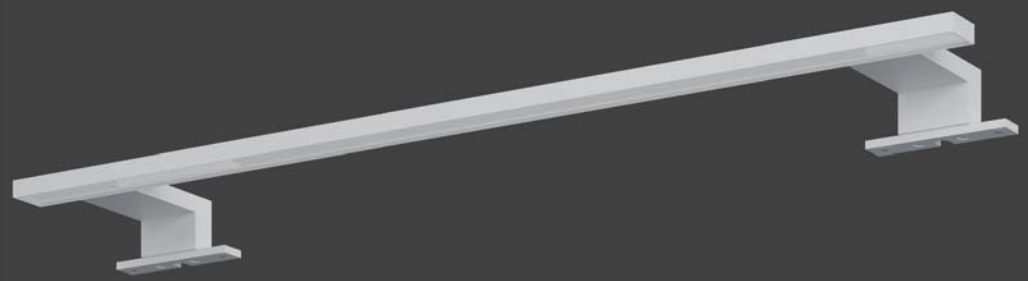

1 PATA	4,8 W	30	52 €
	5 W	45	59 €
2 PATAS	9,6 W	60	85 €
		80	103 €
		100	108 €

IVA no incluido

FOCOS HALÓGENO

	CONSUMO	LARGO	PRECIO
X 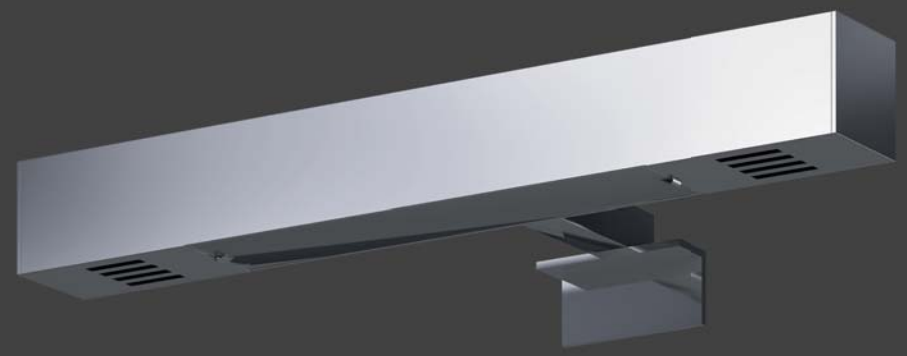	40 W (x2)	25,3	24 €
P 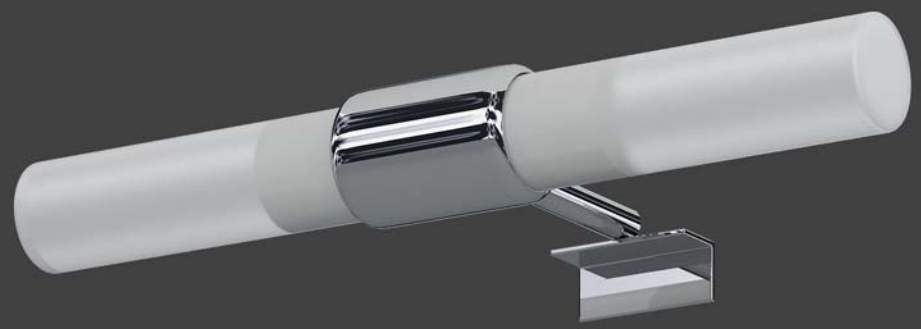	40 W (x2)	28	24 €

IVA no incluido

ZAMIRA

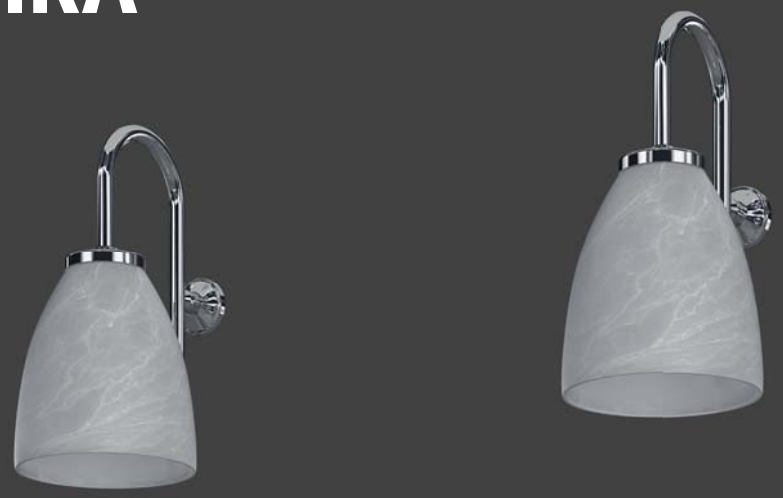

TIPO	CONSUMO	Ø	PRECIO
Casquillo E14 (bombilla no incl.) solo para madera	40 W	10,9	40 €

ZAMIRA
CUERO VIEJO

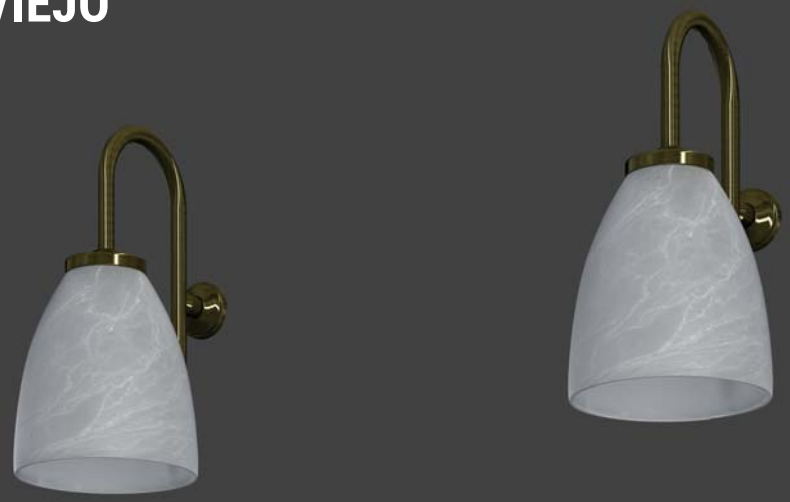

Casquillo E14 (bombilla no incl.) solo para madera	40 W	10,9	39 €

IVA no incluido

ORGANIZADORES
DE CAJÓN

TORVISCO GROUP presenta una nueva línea de organizadores de cajón diseñados exclusivamente para sus muebles de baño. Estos organizadores se adaptan al fondo de nuestros cajones y, gracias a su sistema extensible, también al ancho de cada medida de mueble.

Fabricados con una mezcla de ABS, polipropileno y poliestireno y en un acabado gris mate combinan a la perfección con nuestros nuevos salva sifones* del mismo material y similar acabado.

Para facilitarle la elección de los organizadores, según la capacidad de cada cajón superior, hemos creado **3 diferentes composiciones** P1 P2 P3 en las que puede encontrar desde pequeñas cajas con tapa, diversos compartimentos hasta una caja multiusos con abertura para la extracción fácil de pañuelos.

En los cajones inferiores puede utilizar nuestra **composición** C que incluye una base con tres compartimentos y un cubo multiusos, o elegir cualquiera de nuestras composiciones P1 P2 P3 .

Cada una de estas composiciones se puede reorganizar según sus necesidades y combinarse entre ellas en un mismo cajón, así como extraerse de forma sencilla para su limpieza, aceptando incluso el uso del lavavajillas.

Si desea conocer la composición más adecuada para su mueble consulte el **apartado COTAS** de cada serie donde están señalizados los iconos correspondientes a cada composición P1 P2 P3 C .

* Nuevos salva sifones disponibles sólo en las series que no disponen de salva sifón integrado en la estructura de madera.

P1

P2

P3

C

ORGANIZADORES DE CAJÓN

	COMPOSICIÓN	PRECIO
P1 Gris mate 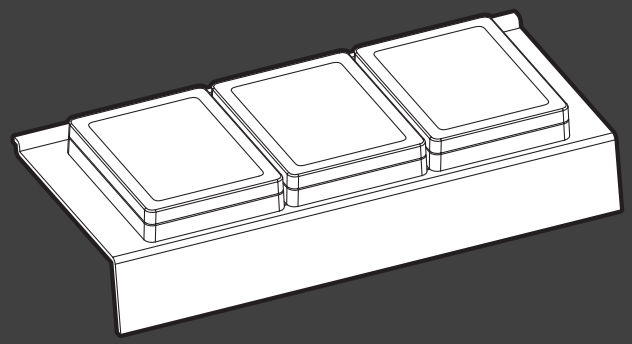	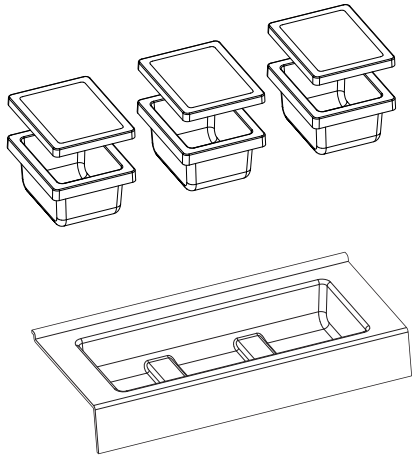	17 €
P2 Gris mate 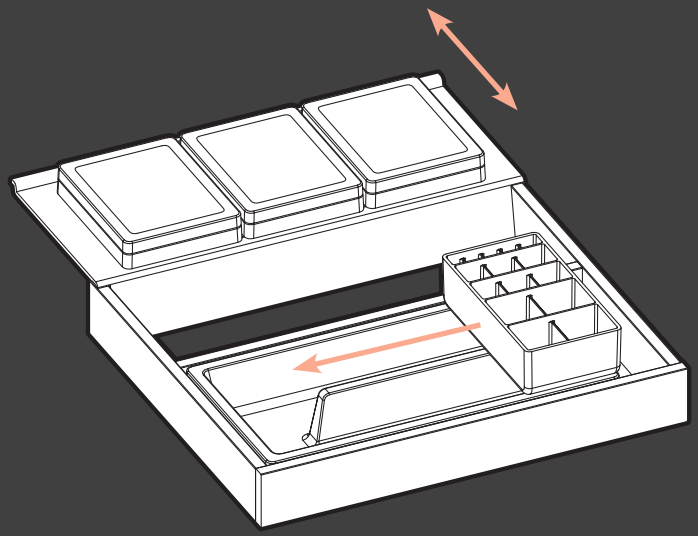	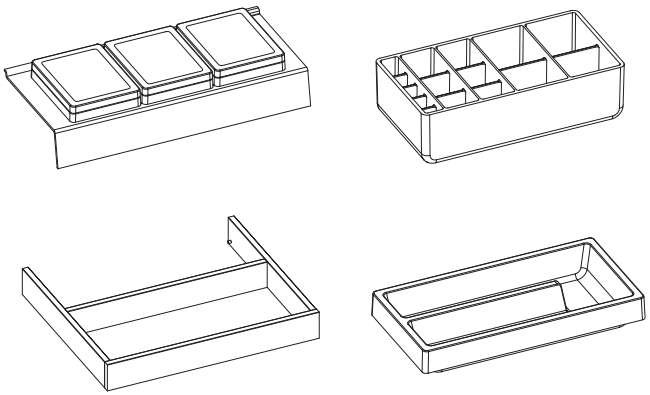	54 €

IVA no incluido

	COMPOSICIÓN	PRECIO
P3 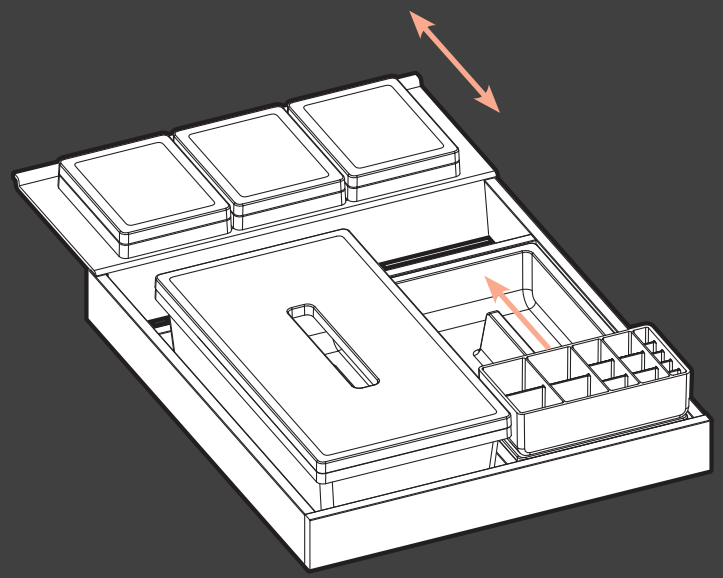 Gris mate	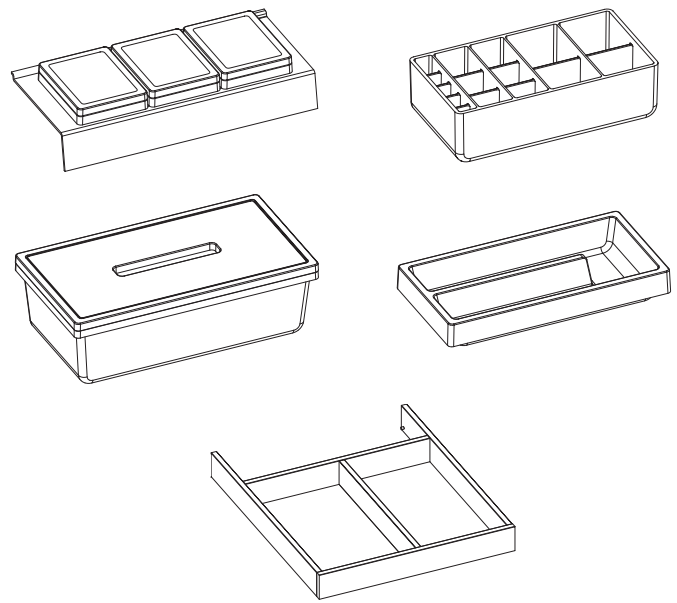	73 €
C 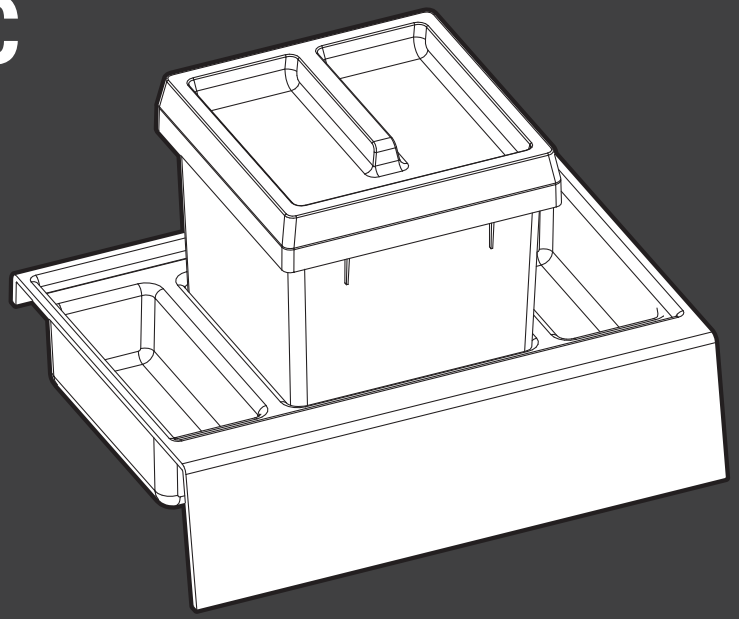 Gris mate	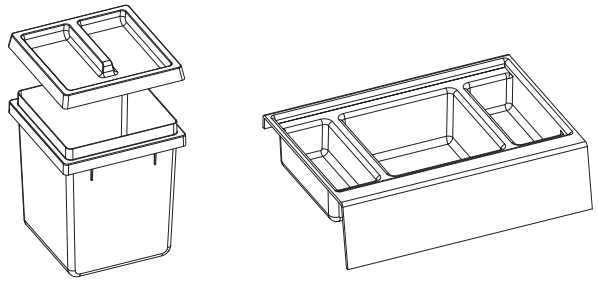	72 €
	SEPARADOR OPCIONAL CAJÓN INFERIOR BLANCO / GRIS 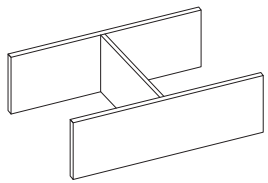	19 €

IVA no incluido

CONDICIONES GENERALES DE VENTA

GENERAL

La recepción de un pedido implica por parte del comprador la aceptación de nuestras condiciones generales de venta.

TORVISCO GROUP se reserva el derecho de poder cambiar los precios en cualquier momento, pues nuestras tarifas son meramente orientativas. No se efectuarán abonos por diferencias de precios, ya que todos nuestros albaranes son valorados y, en caso de no ser válido el precio para el cliente, éste siempre tendrá la opción de devolver la mercancía.

TORVISCO GROUP se reserva el derecho de anular o reducir cualquier propuesta de pedido.

TORVISCO GROUP se reserva el derecho de retirar o incorporar productos de los catálogos cuando considere oportuno y sin previo aviso.

CAMBIO DE MATERIAL

TORVISCO GROUP gestionará los cambios del material con defecto de fabricación siempre y cuando estén amparados por la garantía del fabricante. Así mismo, no se hará responsable de posibles siniestros ocasionados por material defectuoso.

PLAZO DE ENTREGA

TORVISCO GROUP se compromete a suministrar los pedidos en el menor tiempo posible. En ningún caso el retraso de entrega de un pedido, o parte del mismo, dará lugar a indemnizaciones o aceptación de retrasos en el pago de la mercancía servida.

IMPAGO Y BONIFICACIONES

El incumplimiento por parte del comprador de las condiciones de pago previamente acordadas dará derecho a **TORVISCO GROUP** a retener o anular los pedidos que se encuentren pendientes de suministrar a dicho comprador.

DEVOLUCIONES

TORVISCO GROUP, como norma general, no admitirá devoluciones de materiales una vez pasados quince (15) días naturales a partir de la fecha de entrega. En caso de efectuar una devolución dentro de dicho plazo ésta será libre de portes y embalajes.

En caso de aceptar una devolución fuera del plazo estimado **TORVISCO GROUP** se reserva el derecho de aplicar una depreciación del veinte por ciento (20%) sobre el precio facturado.

En ningún caso se admitirán devoluciones de encimeras de mármol rotas, espejos rotos o cualquier material que se encontrase descatalogado a la hora de su compra, sea cual fuere su estado.

PROPIEDAD

TORVISCO GROUP se reserva la propiedad del material suministrado hasta que se efectúe el pago completo del mismo.

JURISDICCIÓN

La buena fe y relaciones con nuestros clientes nos lleva a no pensar en posibles reclamaciones judiciales, pero llegado el caso ambas partes se someterán a los Tribunales y Juzgados del domicilio del vendedor.